Контроллер ЧС-4Т

Игровой манипулятор

xflyingcat
2019

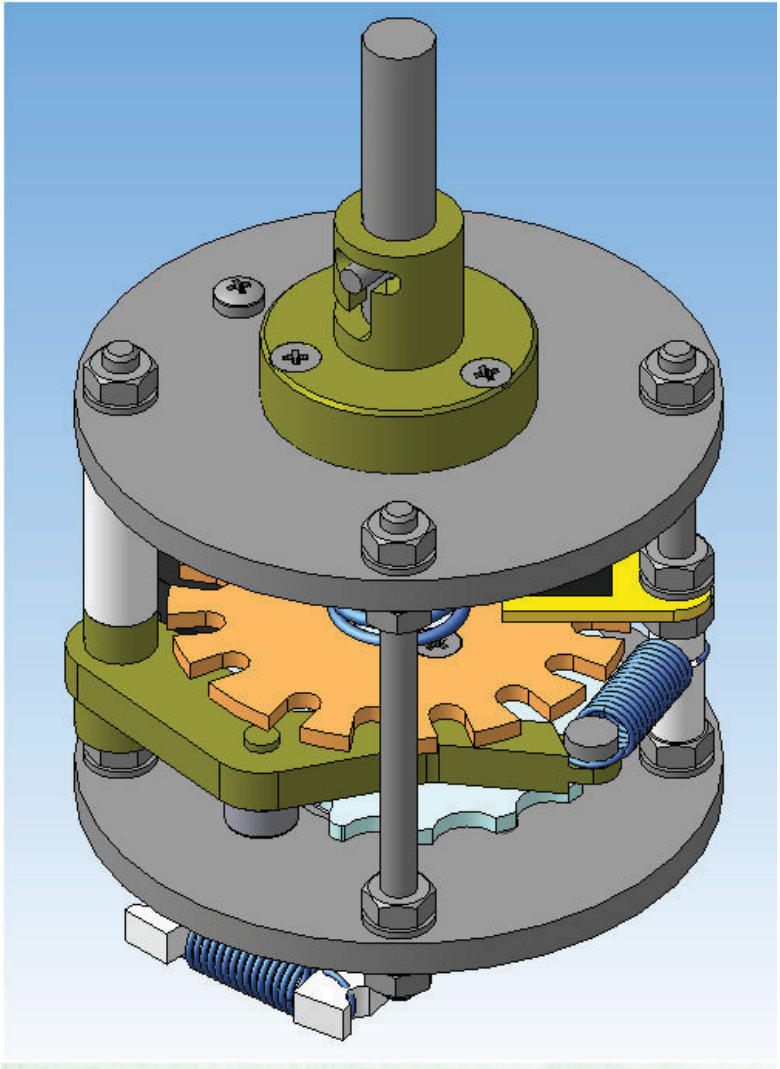

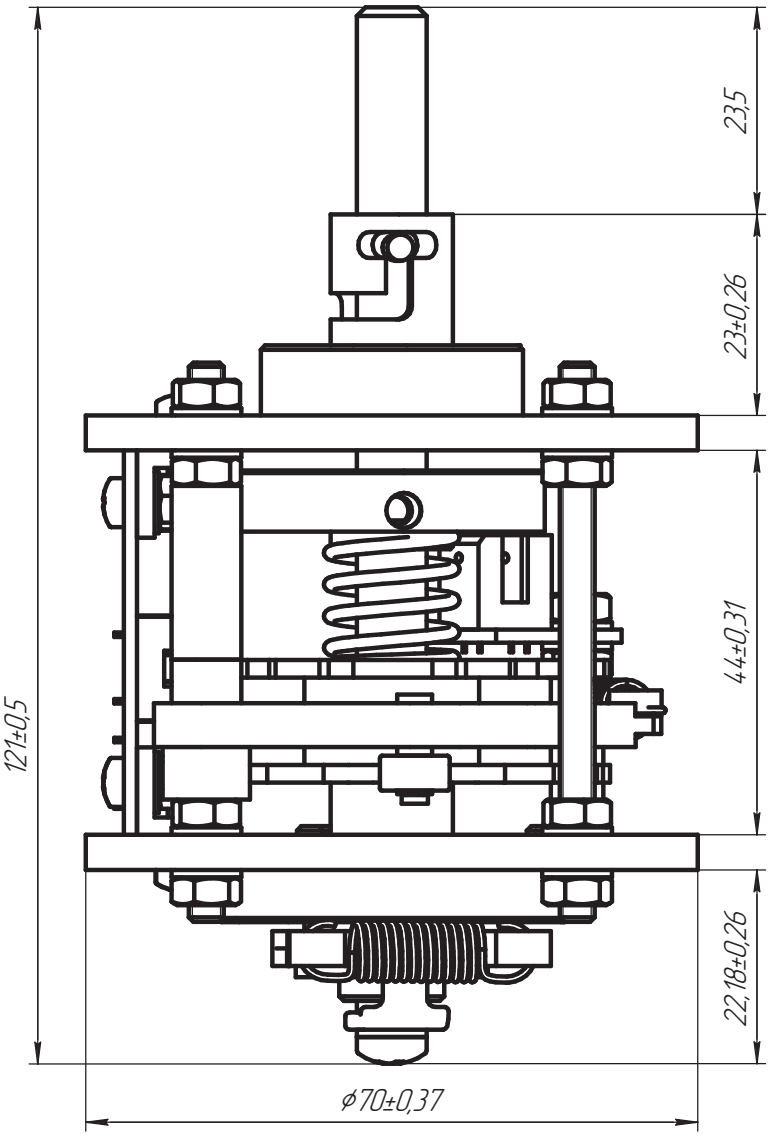
23,5
23±0,26
44±0,31
22,18±0,26
121±0,5
ϕ70±0,37

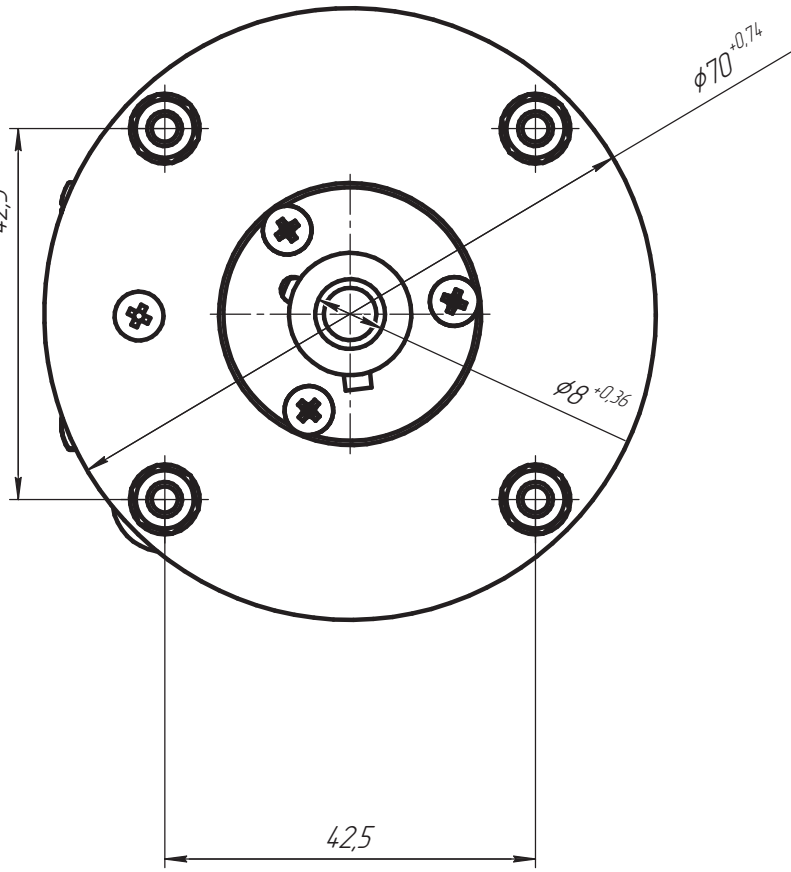
ϕ70 +0,74
42,5
ϕ8 +0,36
42,5

Вид спереди

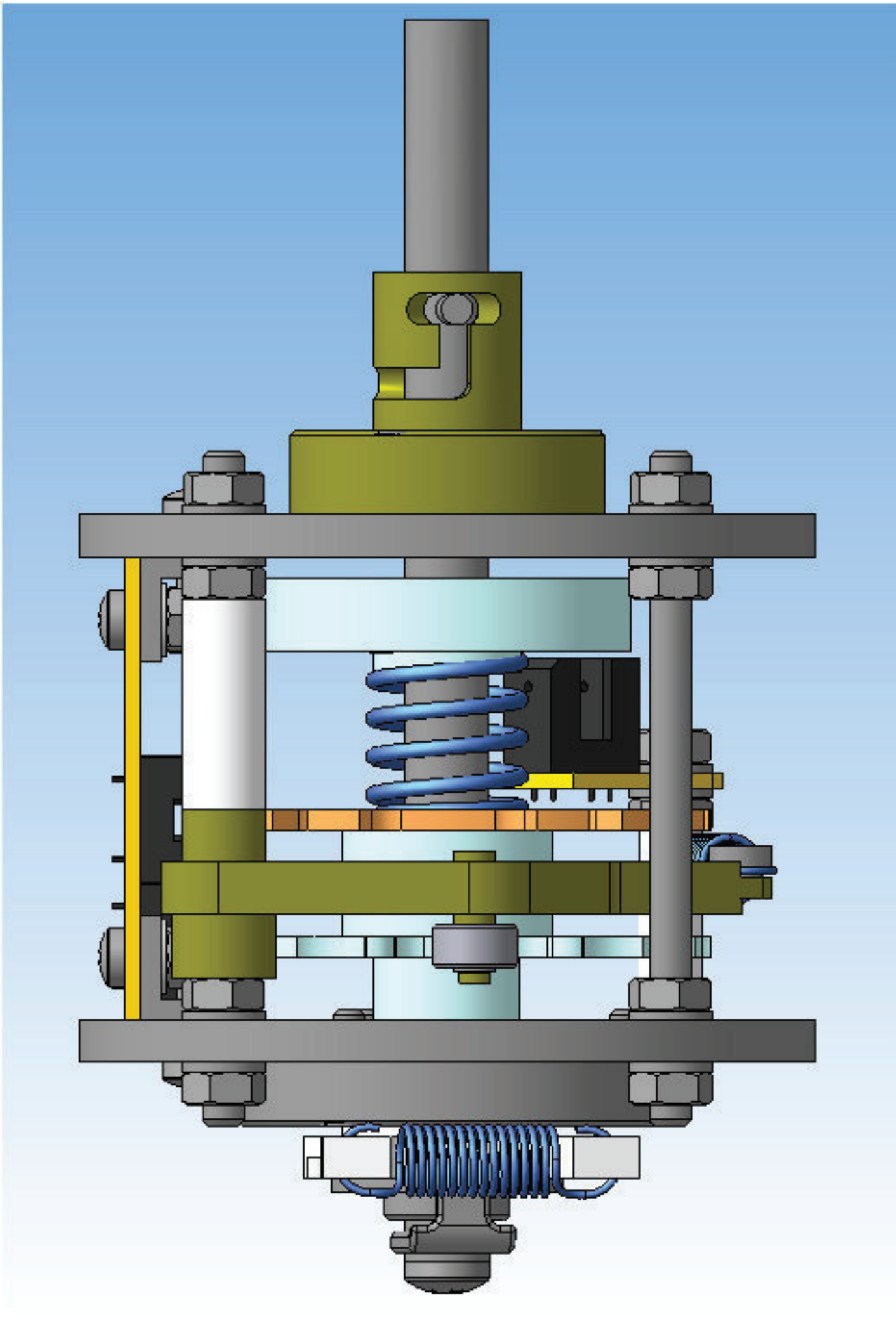

Вид сзади

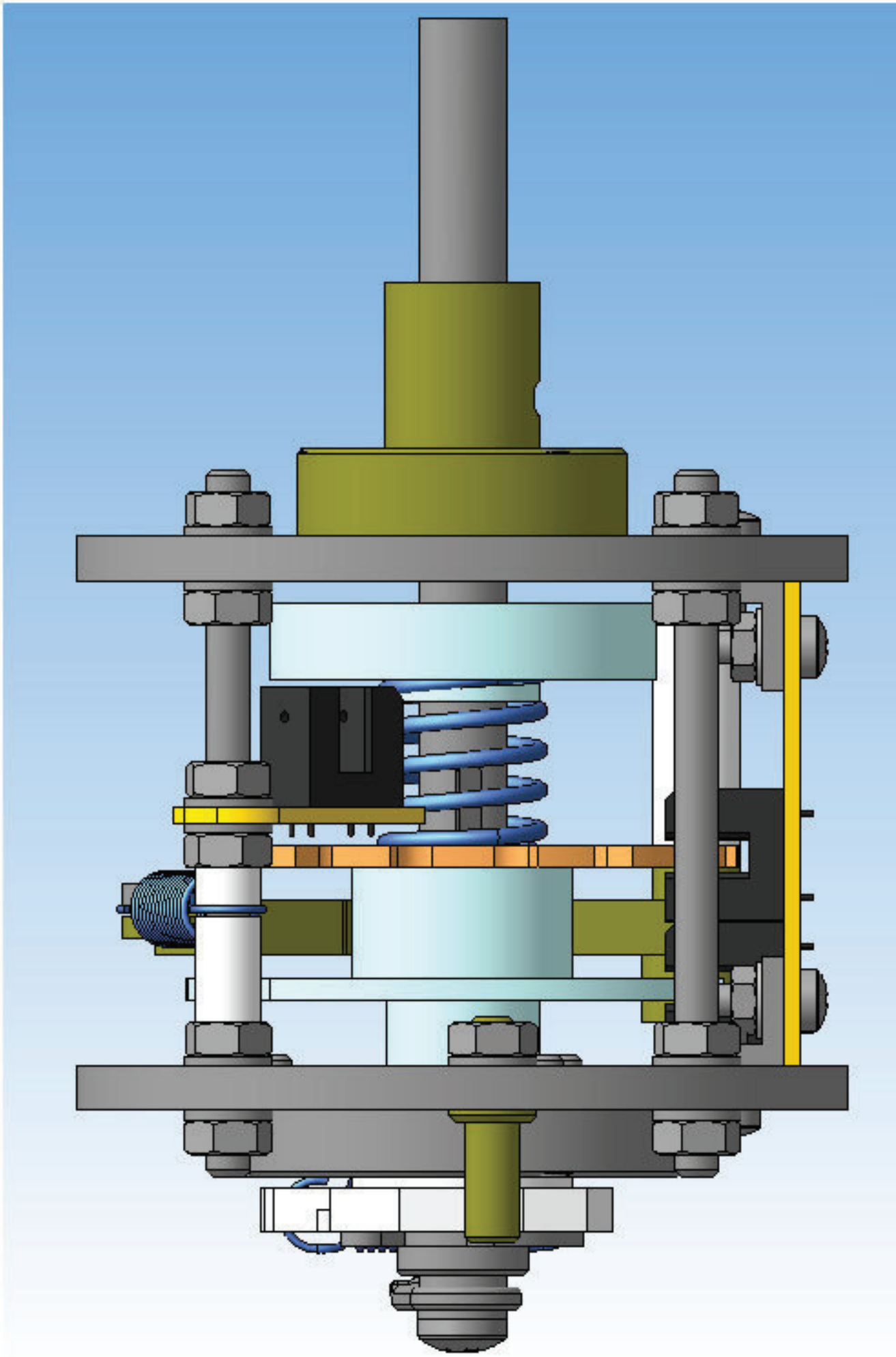

Вид сверху

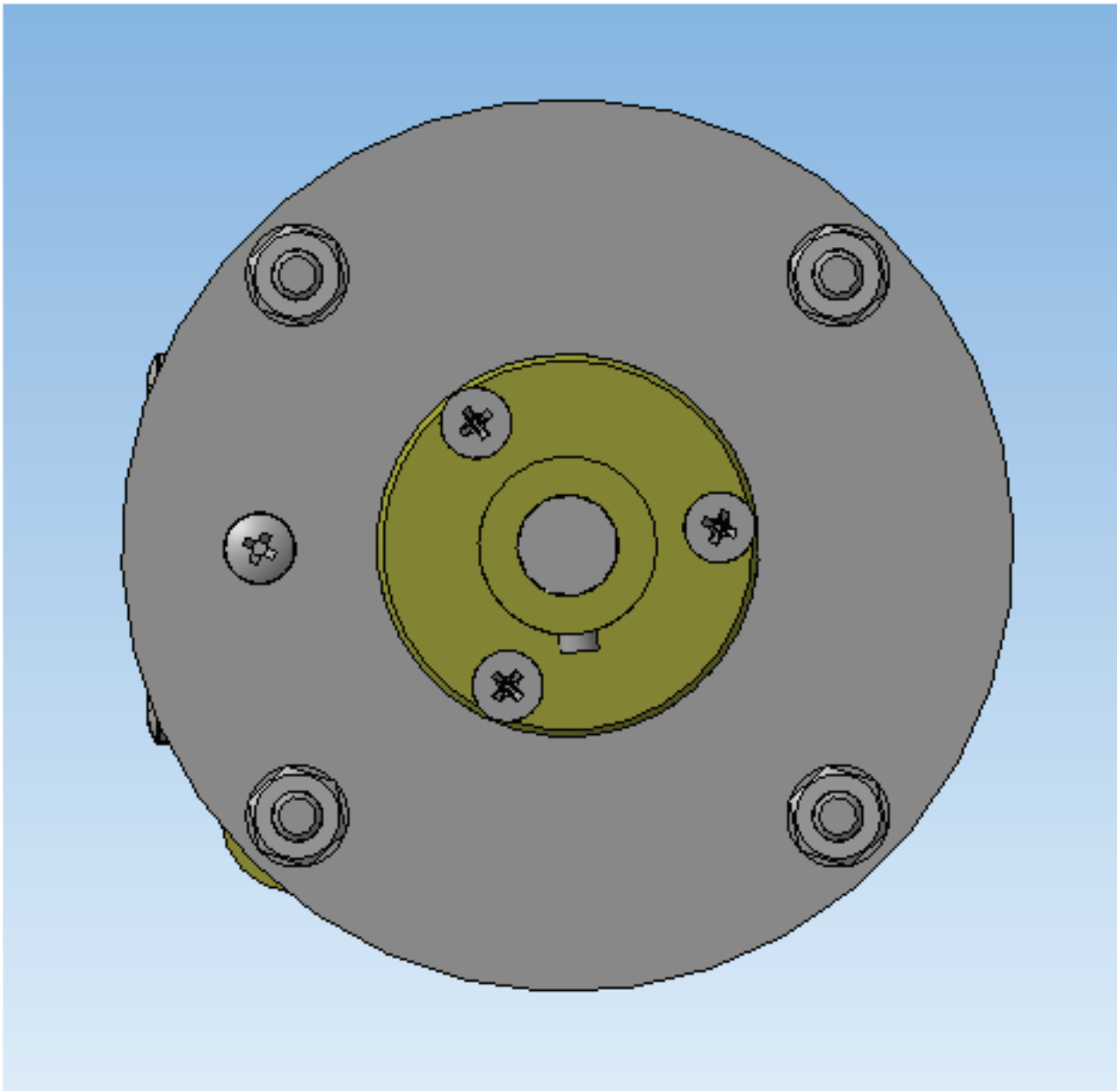

Вид снизу

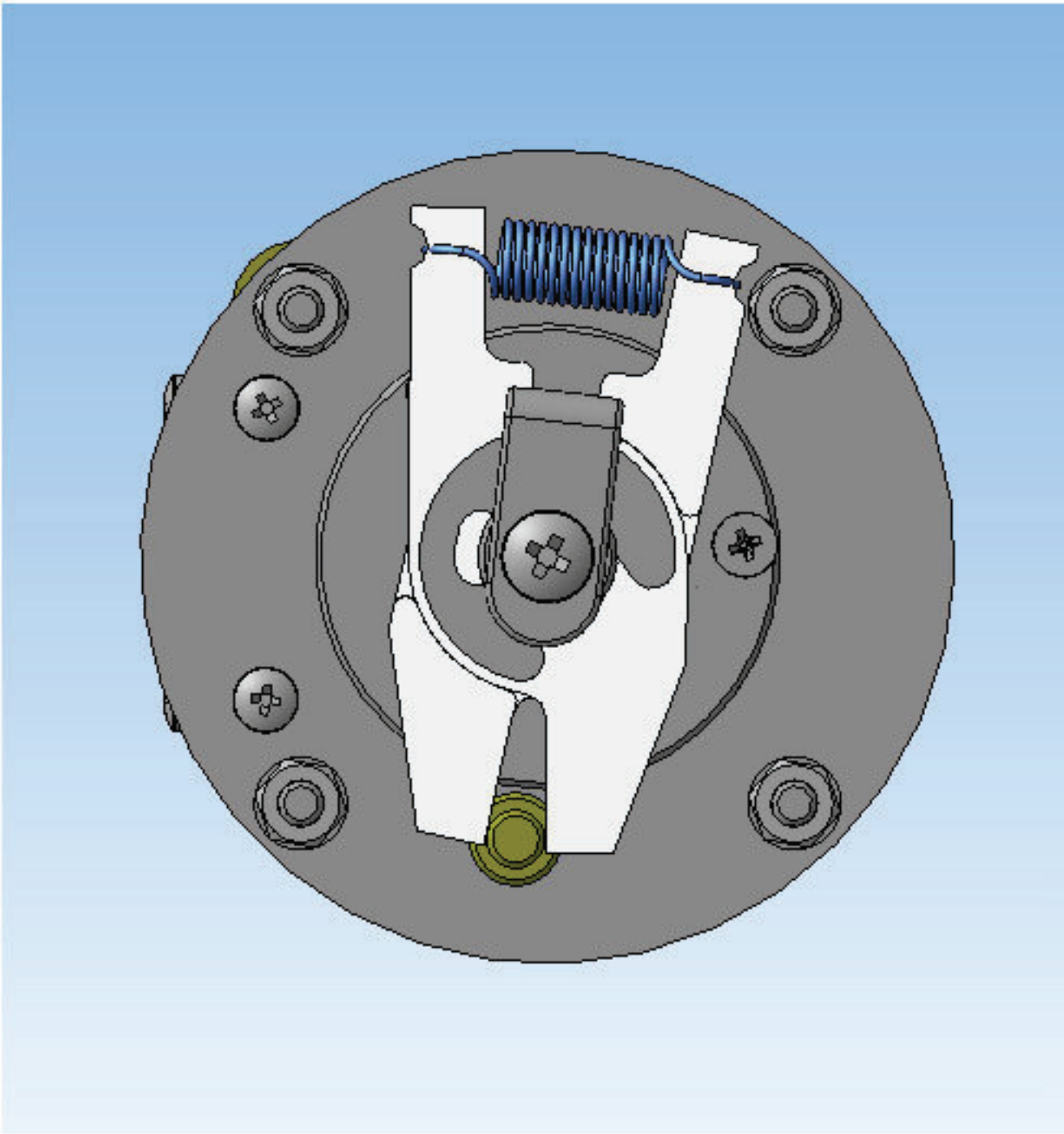

Вид слева

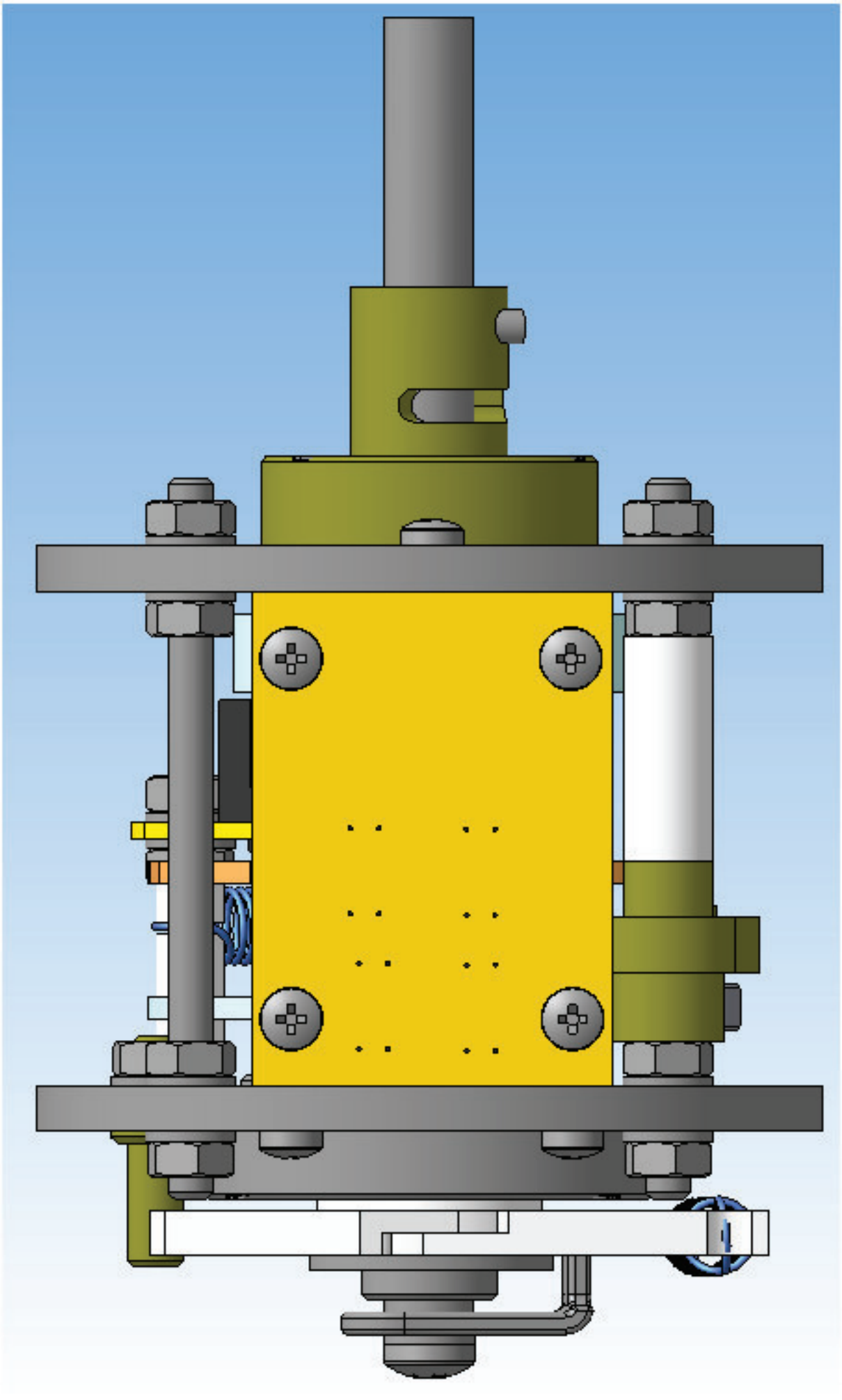

Вид справа

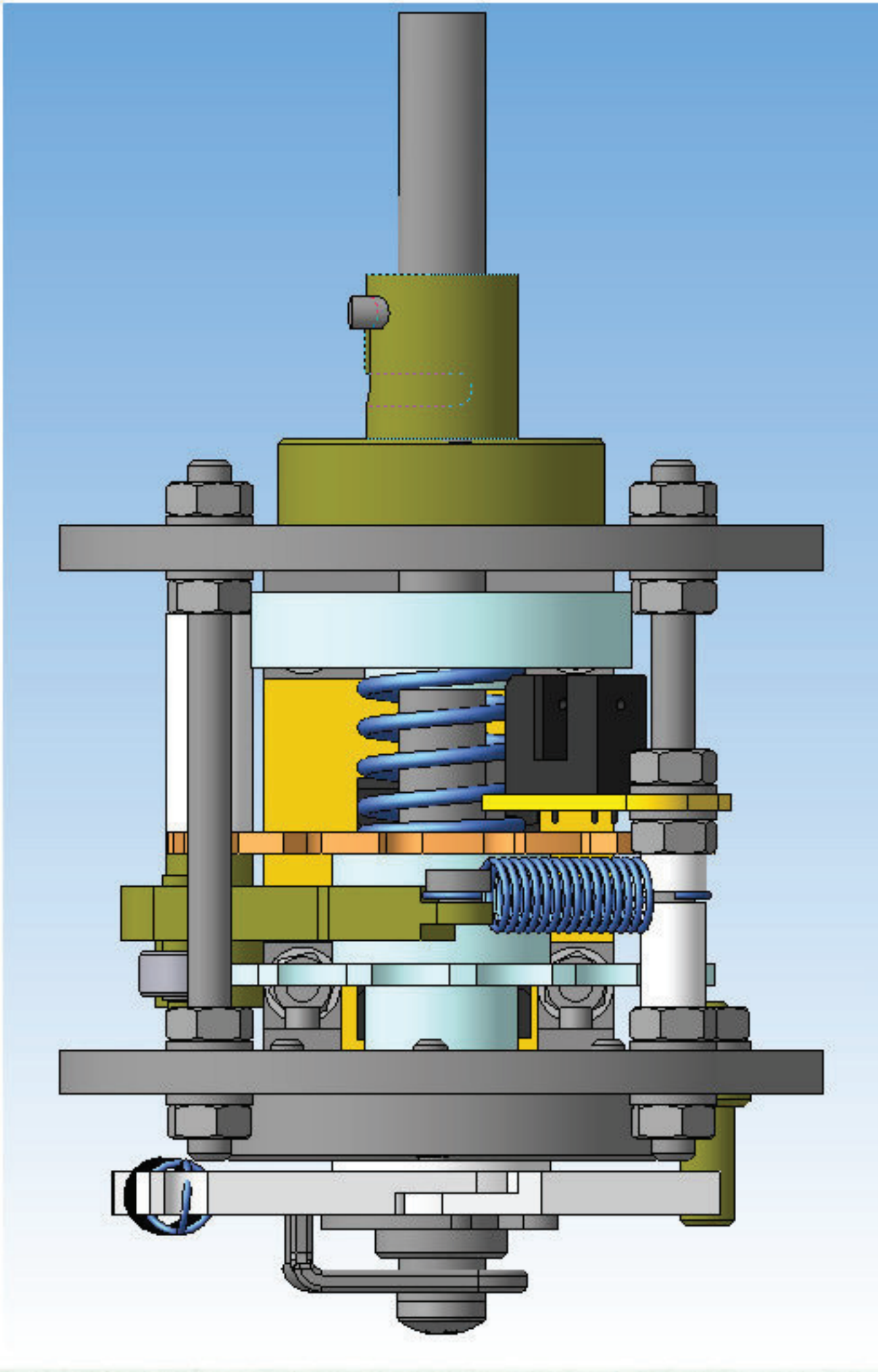

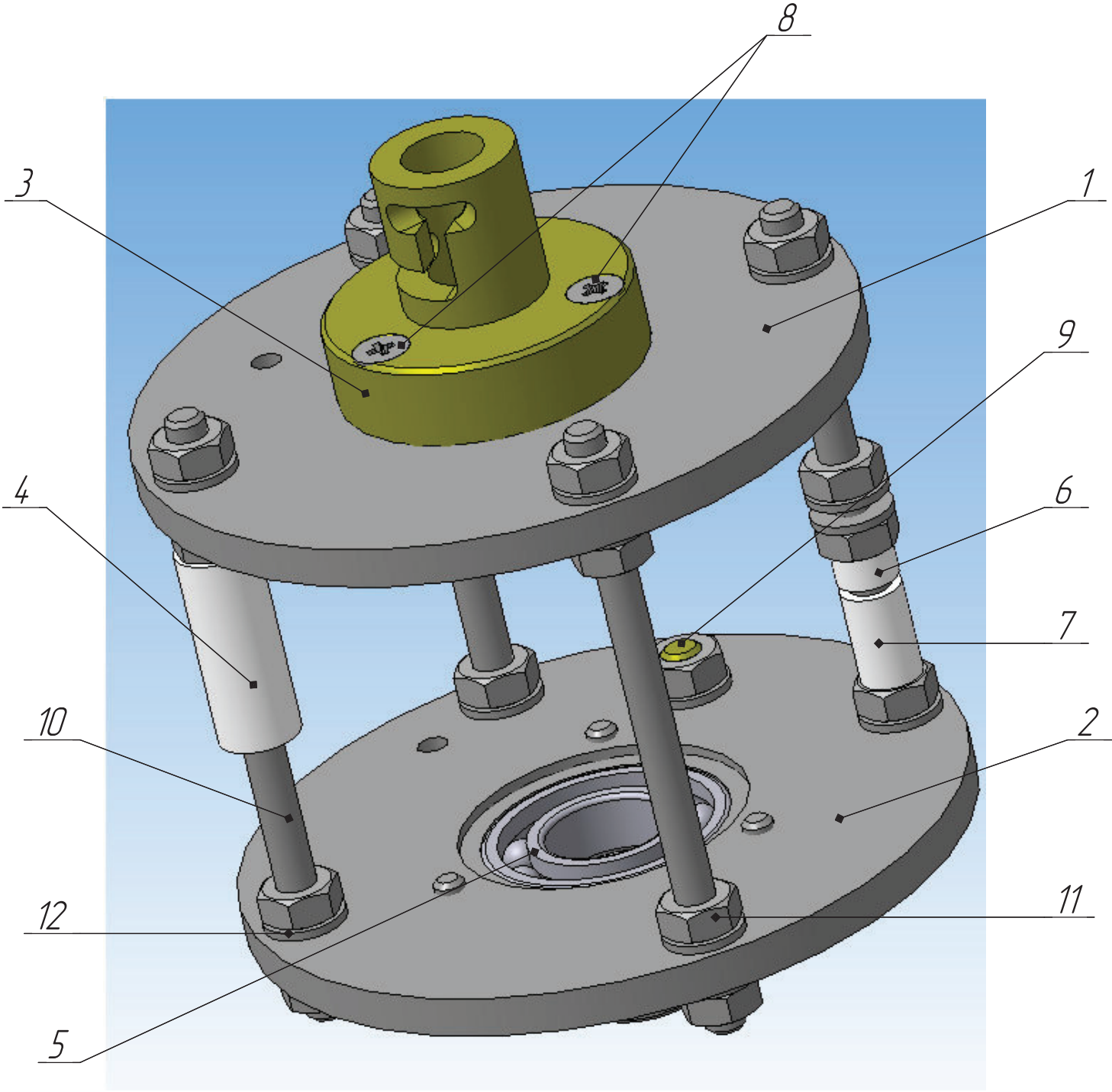

1. Пластина верхняя (Деталь 1, Д16Т плита 4 мм)	1 шт
2. Пластина нижняя (Деталь 2, Д16Т плита 4 мм	1 шт
3. Фланец верхний (Деталь 3 ЛС-59 круг ф30 мм)	1 шт
4. Дистанционная втулка полиацеталь 4х8х19	1 шт
5. Подшипник шариковый 12х24х6 (1000901)	1 шт
6. Дистанционная втулка полиацеталь 4х6х3.5	1 шт
7. Дистанционная втулка полиацеталь 4х6х9.5	1 шт
8. Винт потай крест м3х0.5х11	6 шт
9. Упор ЛС-59ПТ круг ф8	1 шт
10. Шпилька М4х0.5х64	4 шт
11. Гайка шестигранная М4х0..5	19 шт
12. Шайба 4х8х0.85	19 шт

Деталь 1. Пластина верхняя

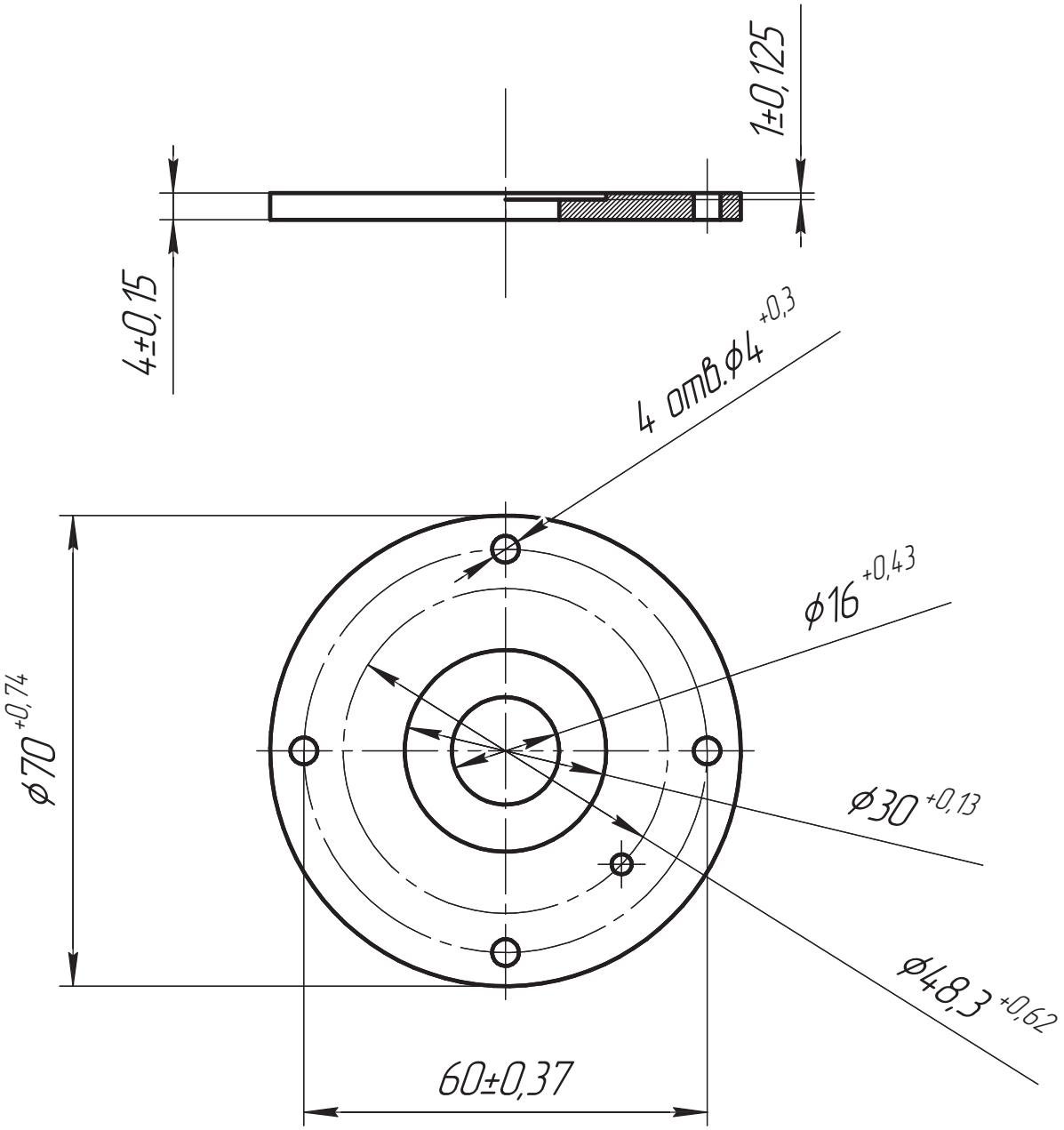

Деталь 1. Пластина нижняя

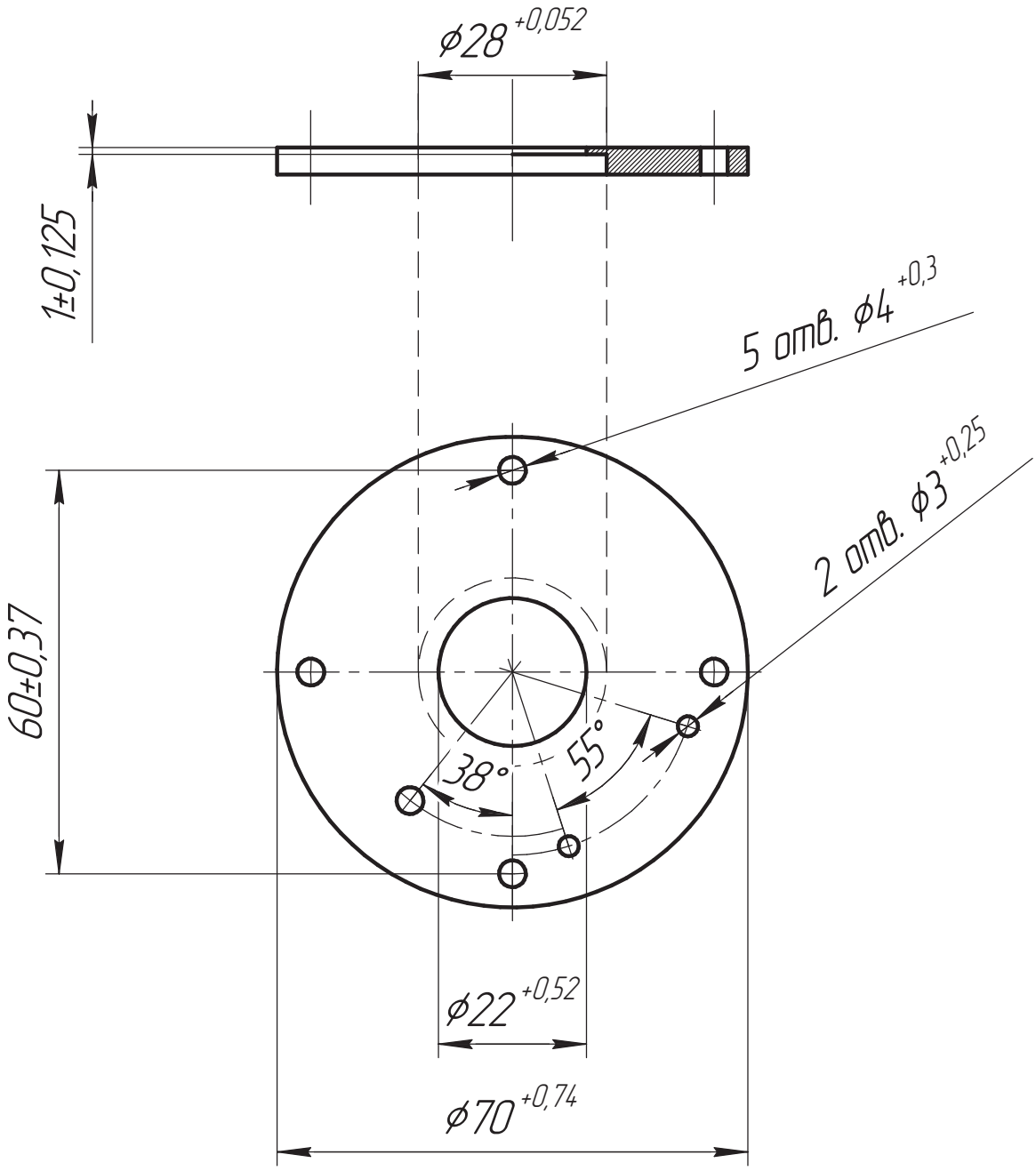

Деталь 3. Фланец верхний

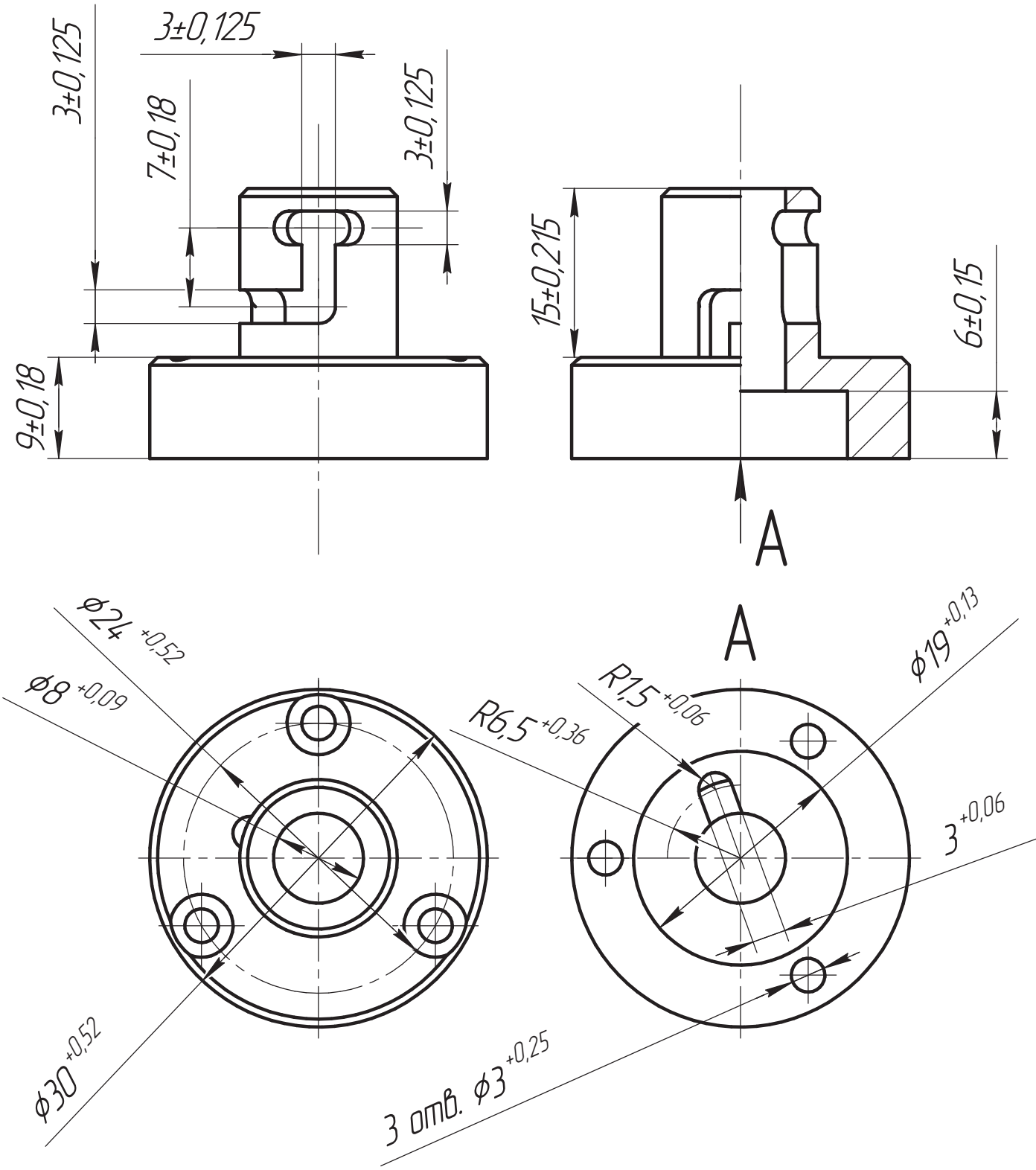

Деталь 3. Фланец верхний

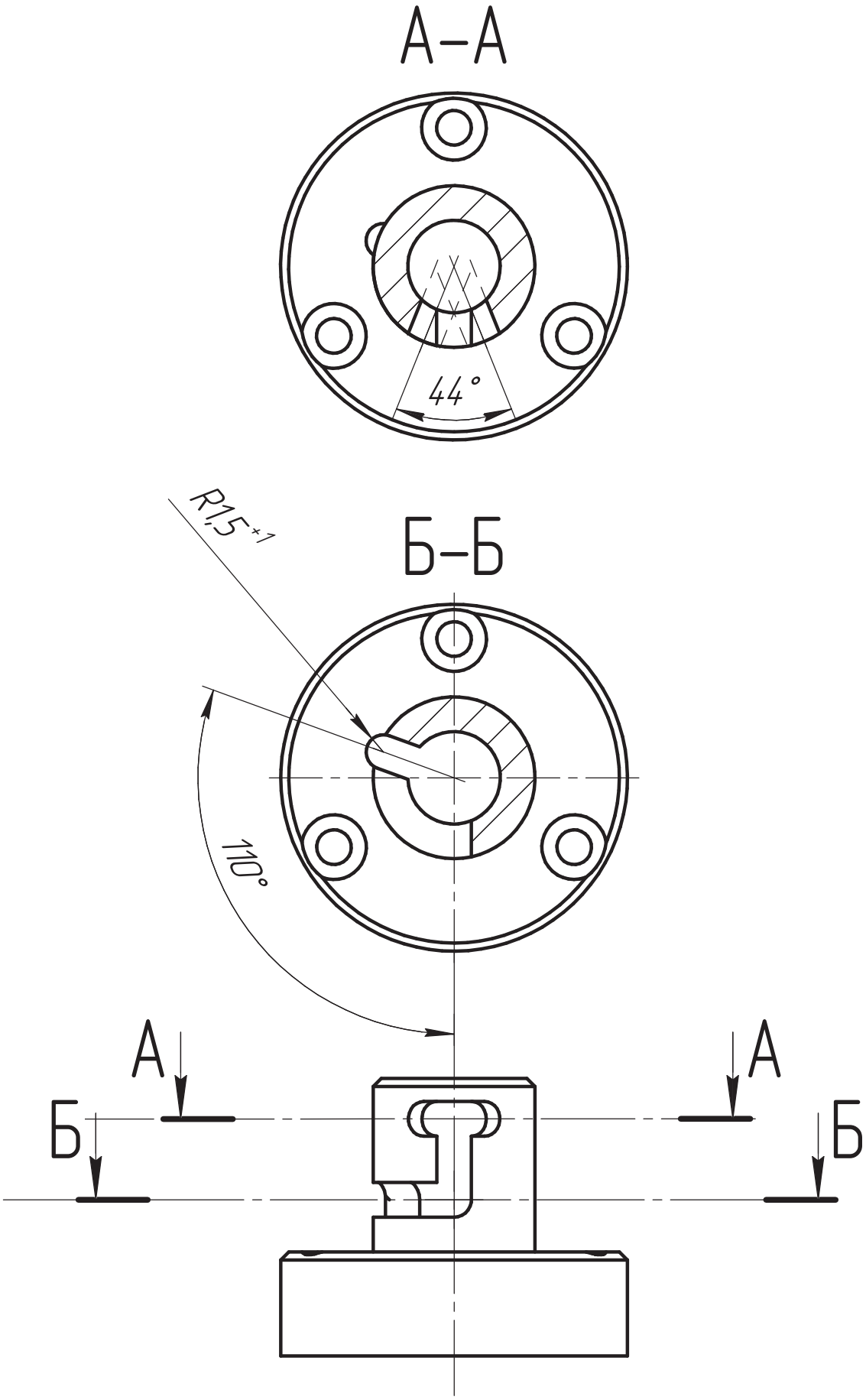

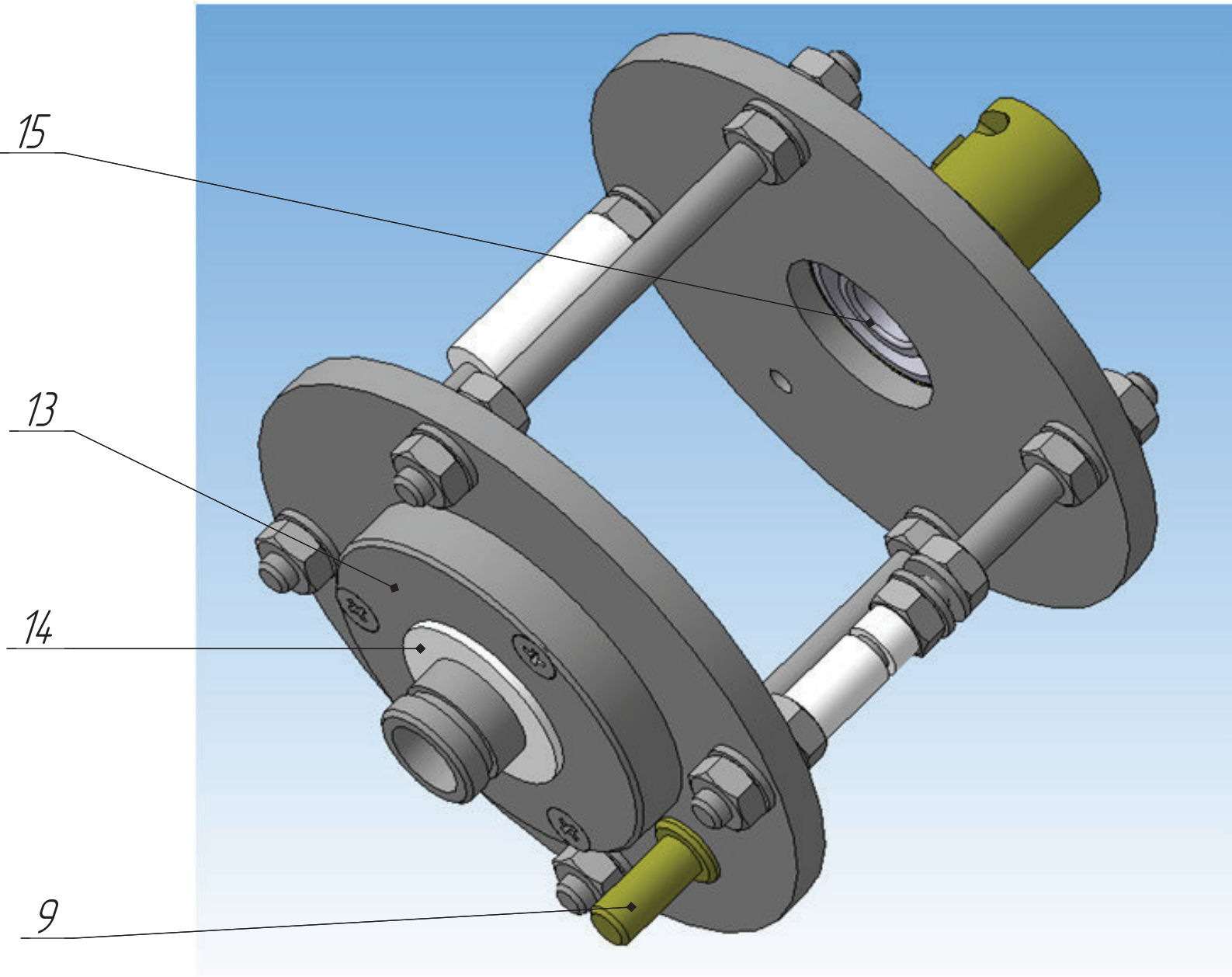

13. Фланец нижний	1 шт
14 Шайба полиацеталь 12х20х1	1 шт
15 Подшипник шариковый 8х19х6	1 шт

Деталь 13. Фланец нижний

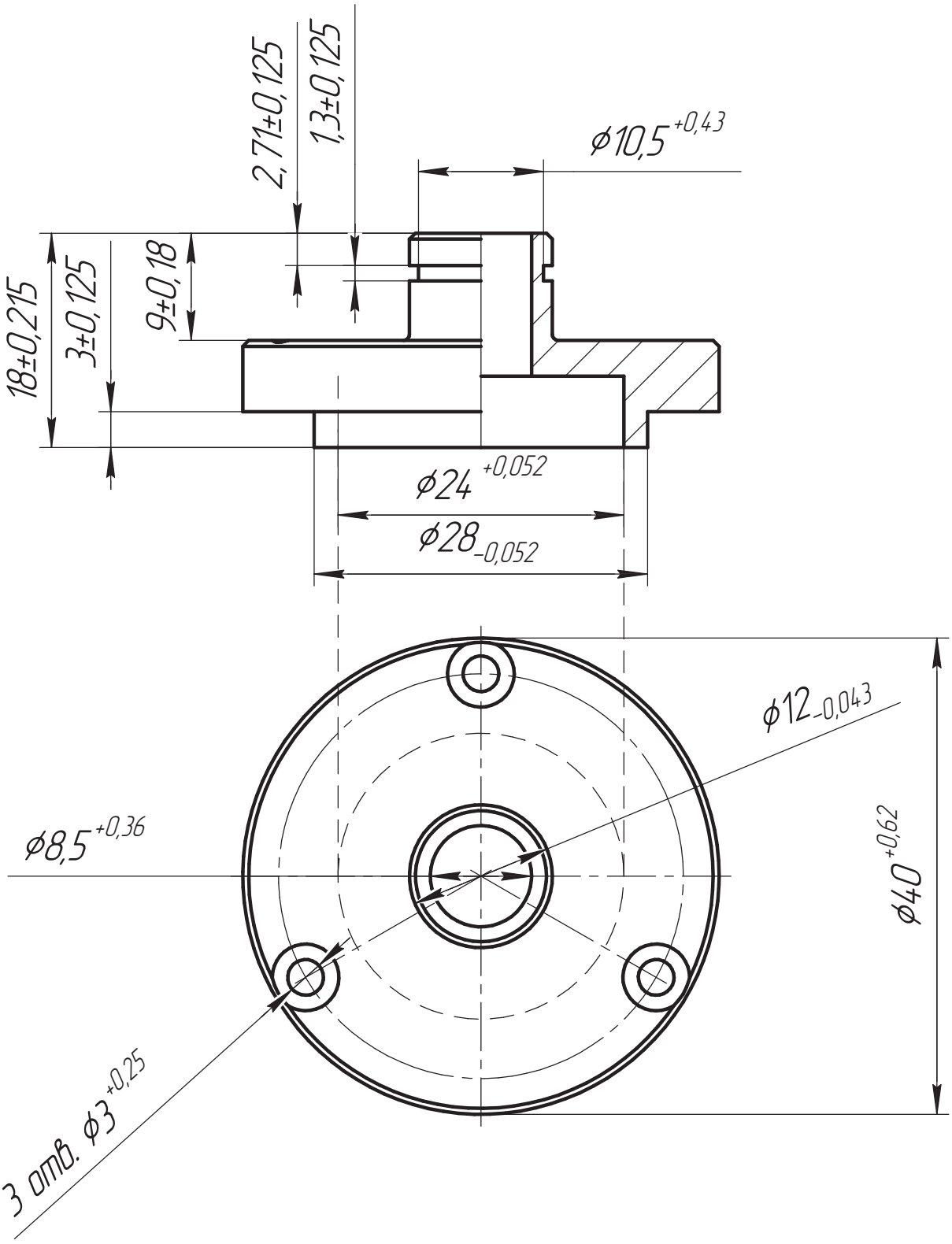

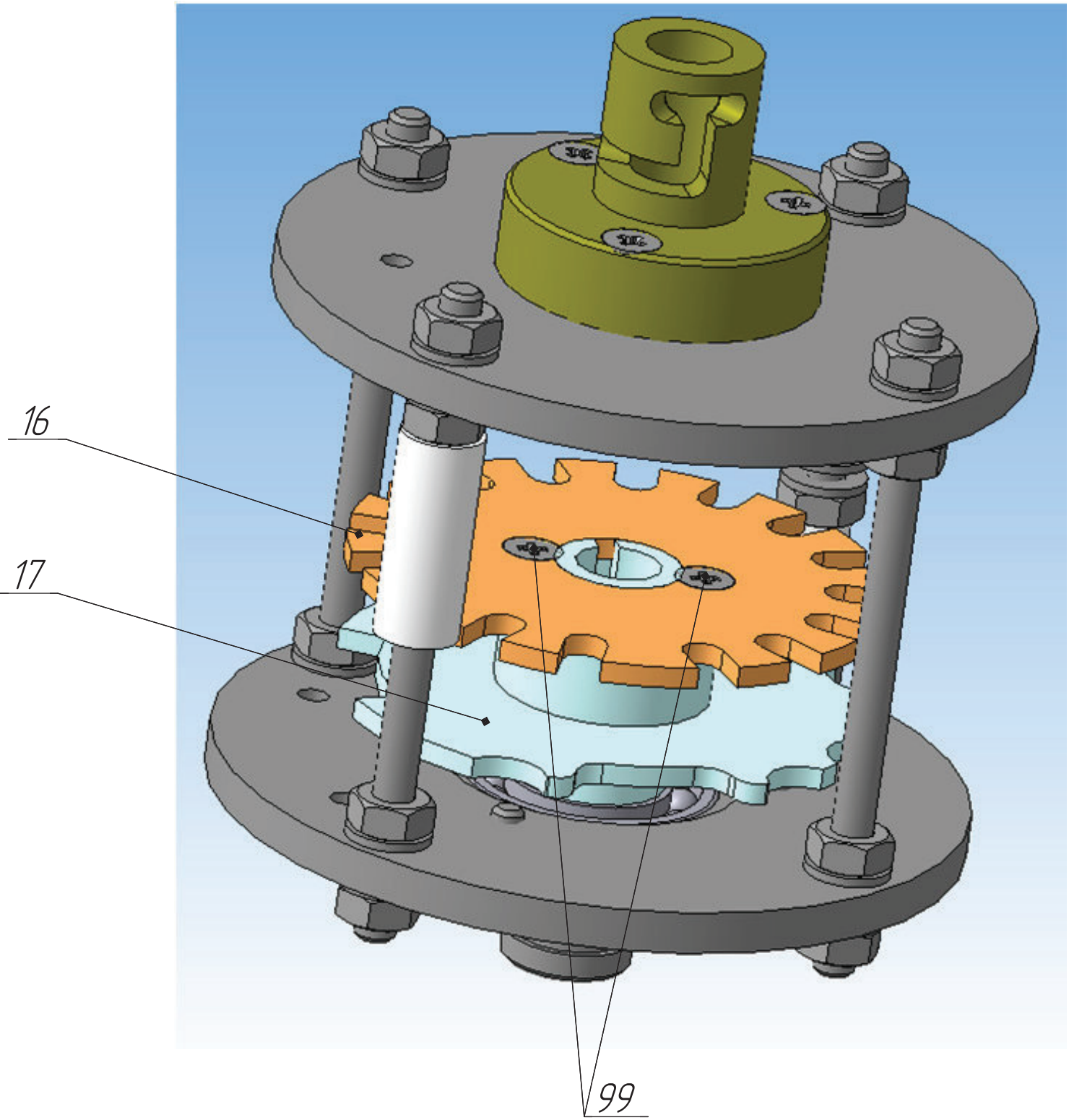

16. Диск энкодера (Деталь 16 Д16Т)	1 шт
17. Диск функциональный (Деталь 17 Сталь 45)	1 шт
99. Винт потай М3х0.5х6	2 шт

Деталь 16. Диск энкодера

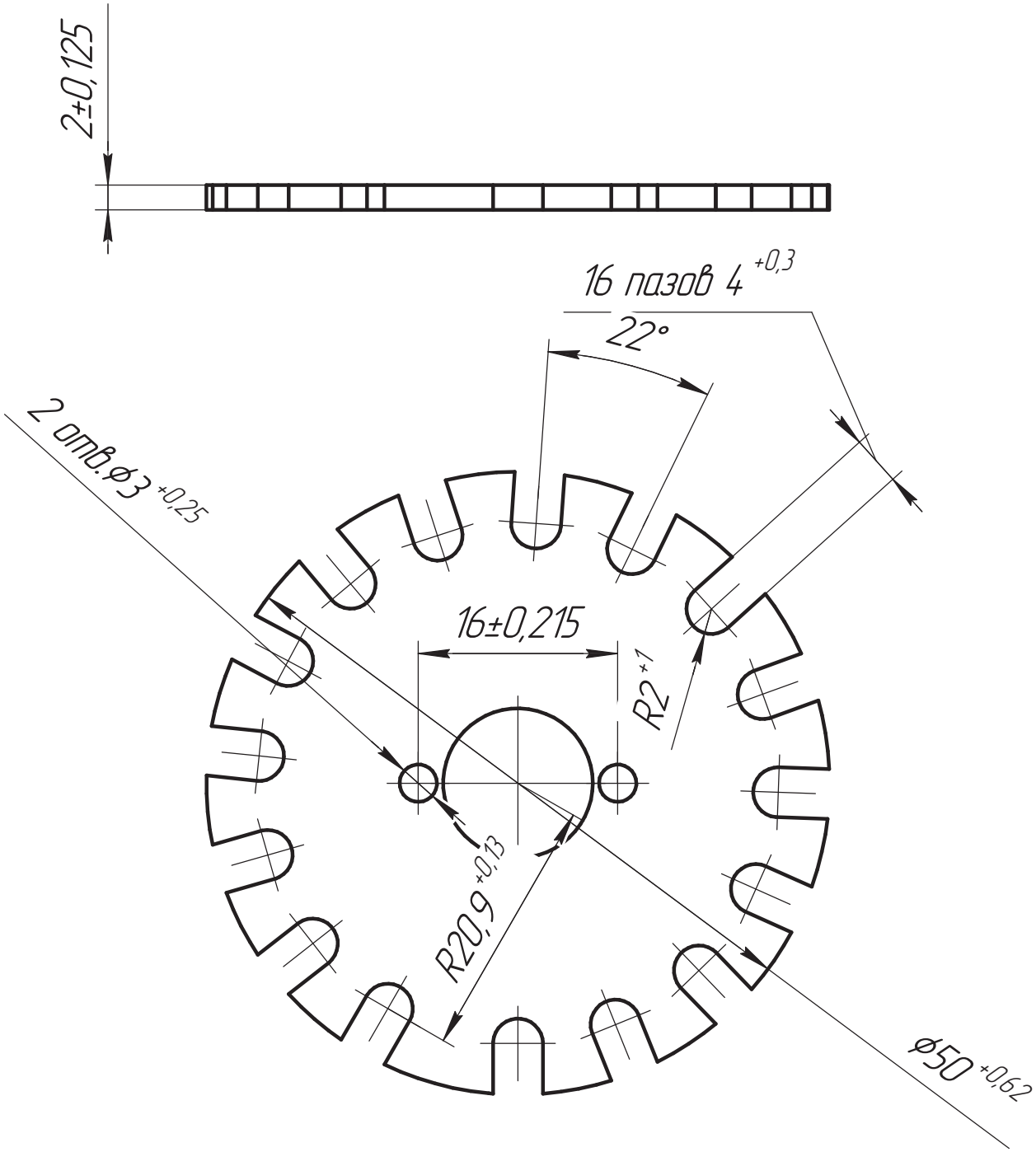

Деталь 17. Диск функциональный

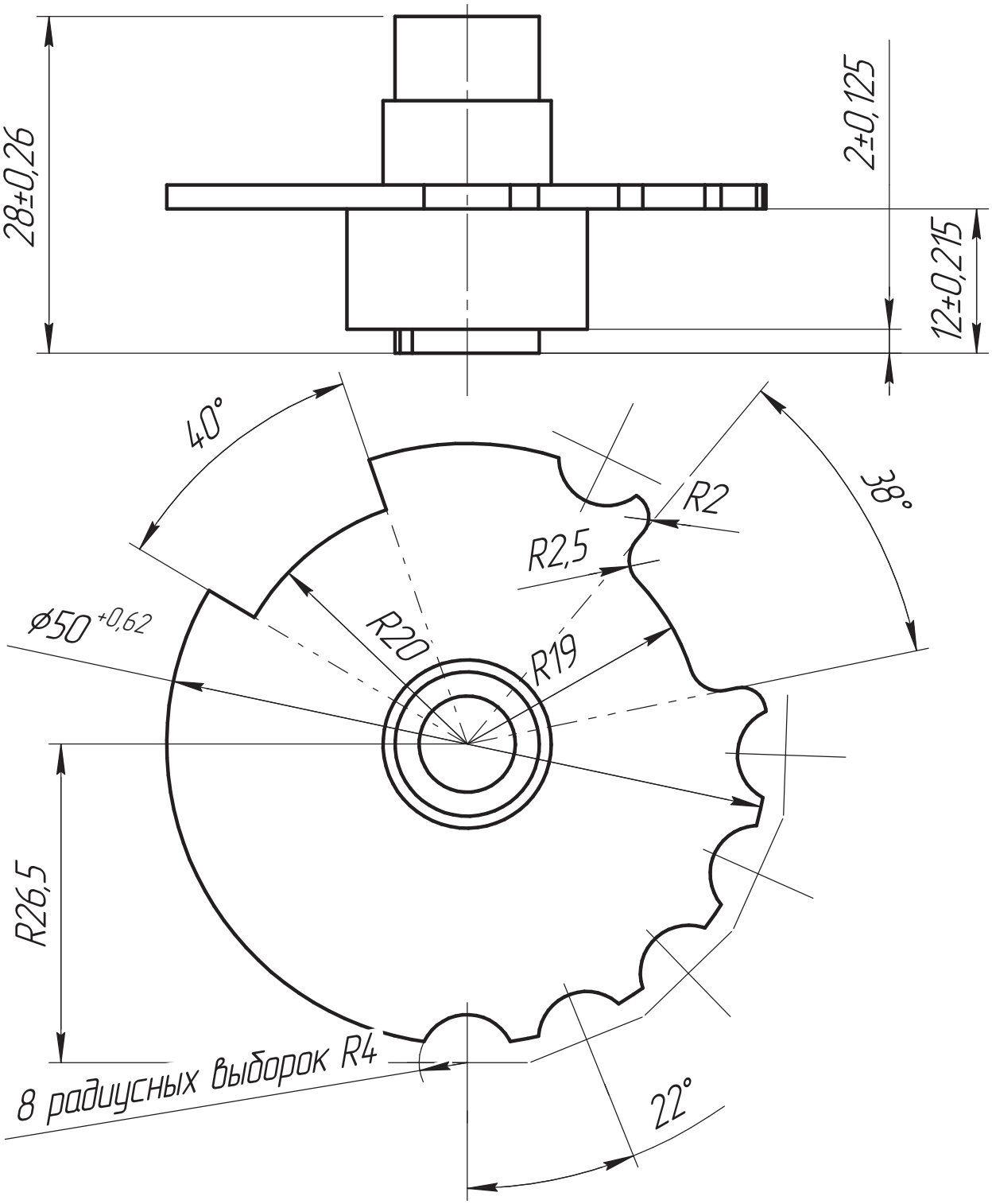

Деталь 17. Диск функциональный

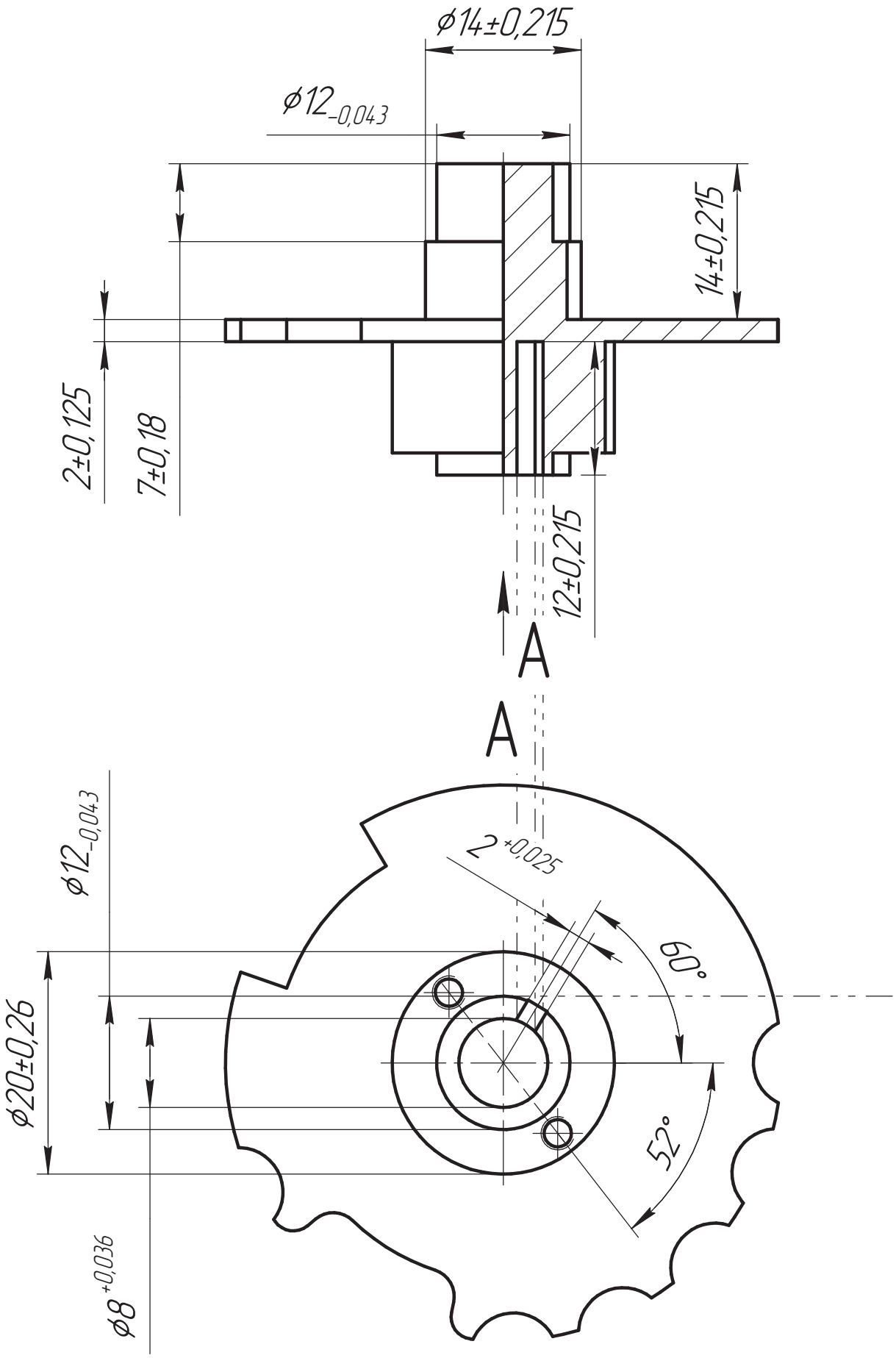

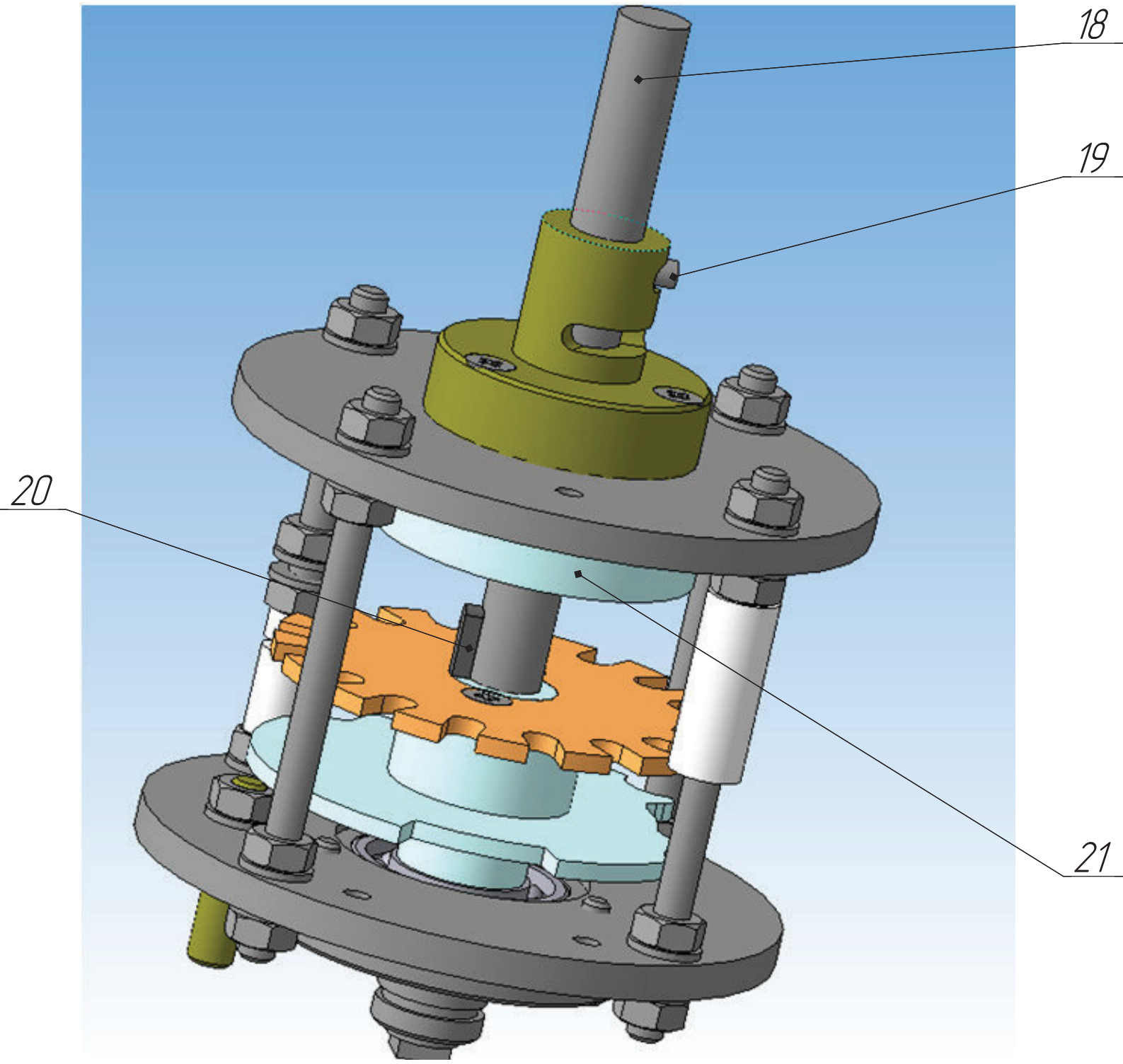

18. Ось (Деталь 18 Сталь 45)
19. Штифт Сталь 45 3х12 мм
20. Шпонка призматическая Сталь 45 2х4х20 мм
21. Диск-шторка (Деталь 21 Д16Т)

Деталь 18. Ось

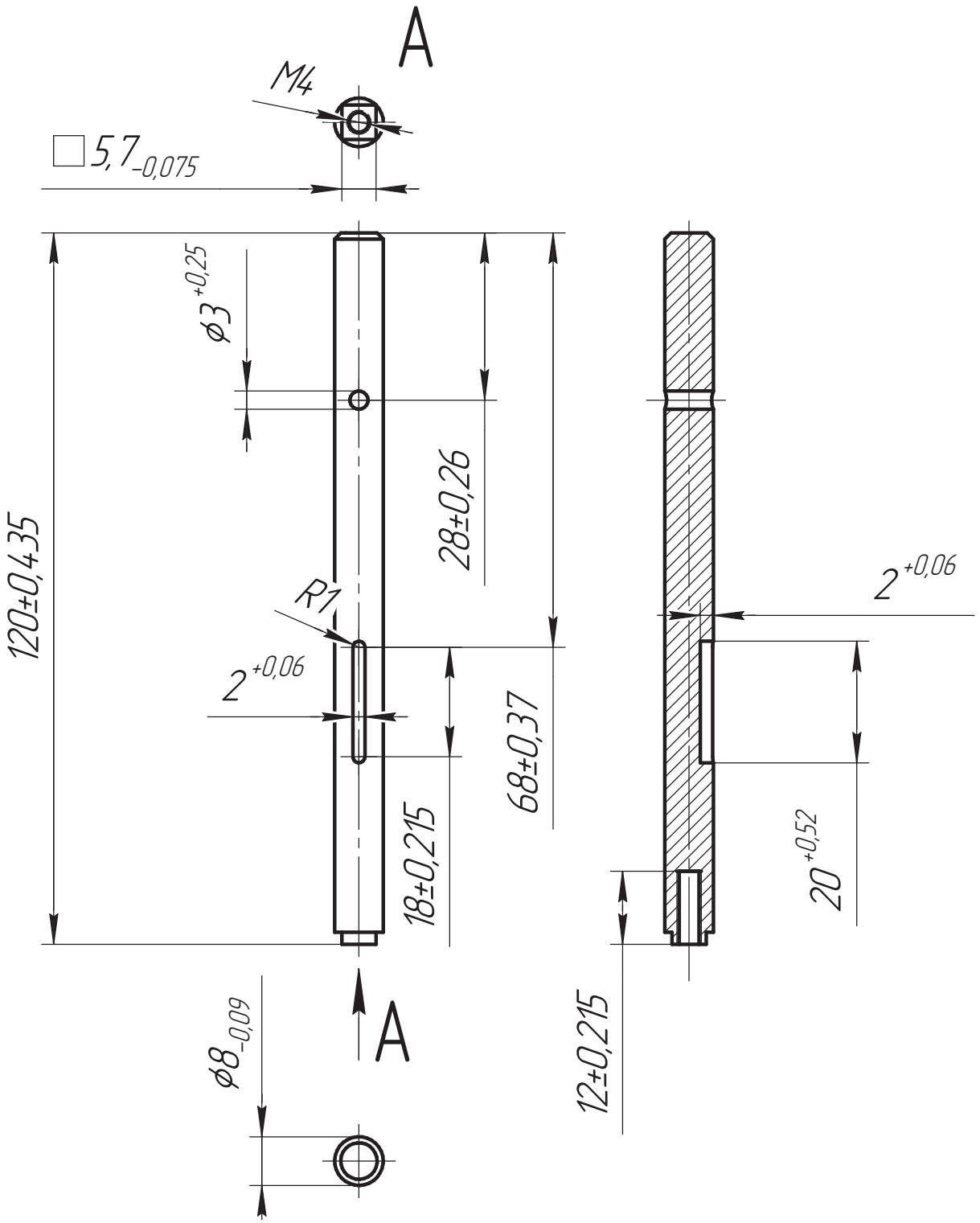

Деталь 21. Диск-шторка

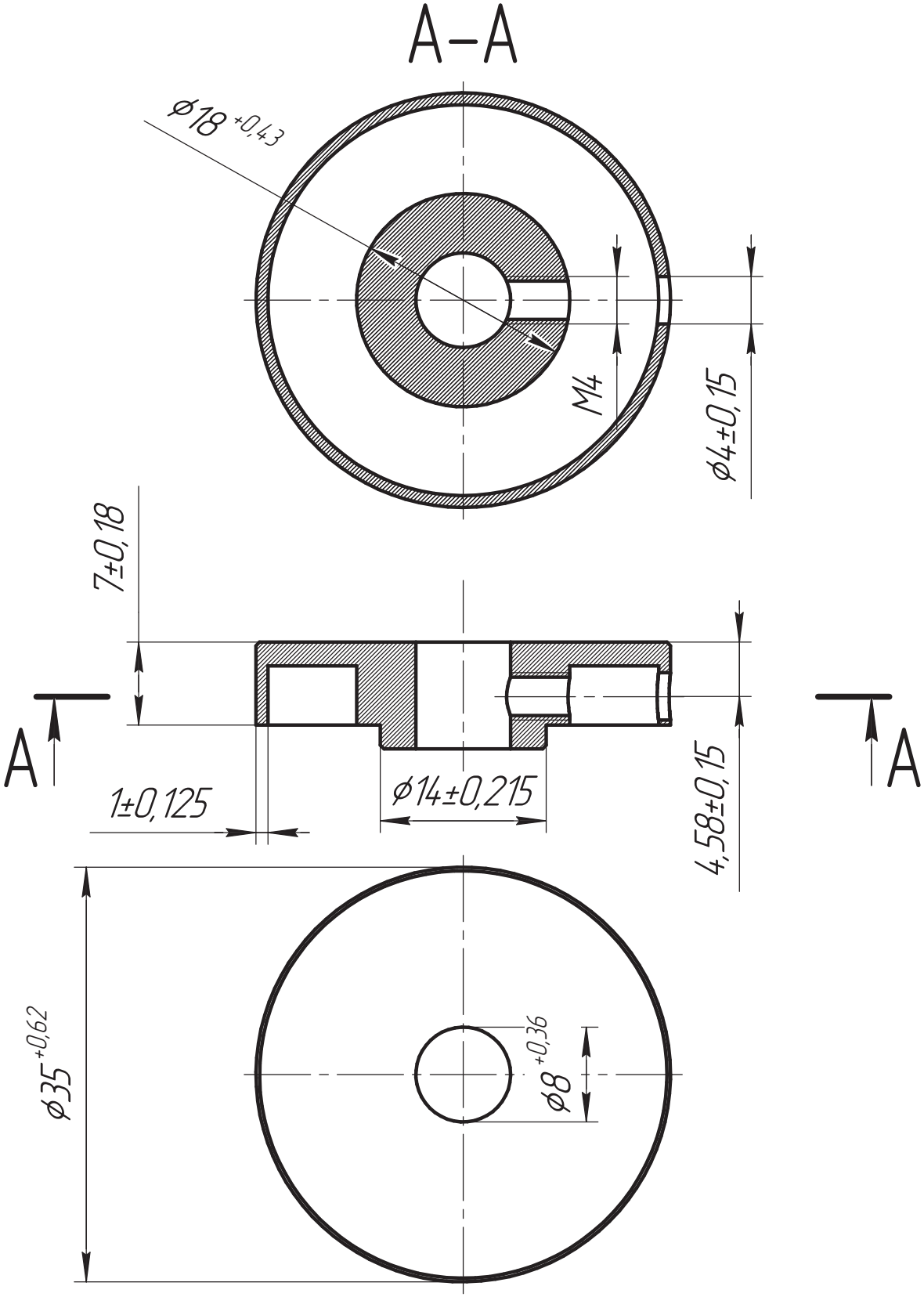

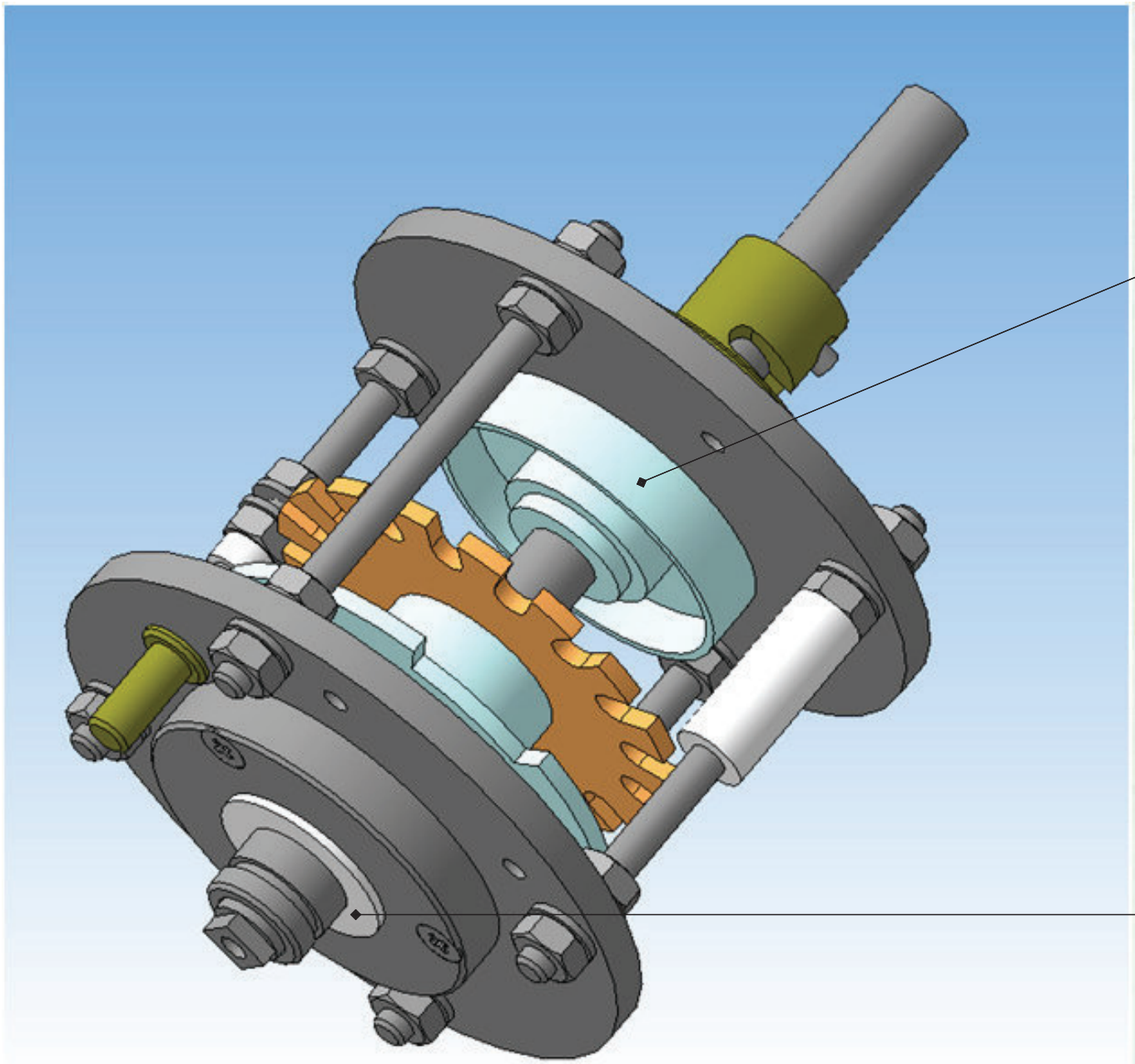

21. Диск-шторка (Деталь 21 Д16Т)	1 шт
14. Шайба полеацеталь 12х20х1	1 шт

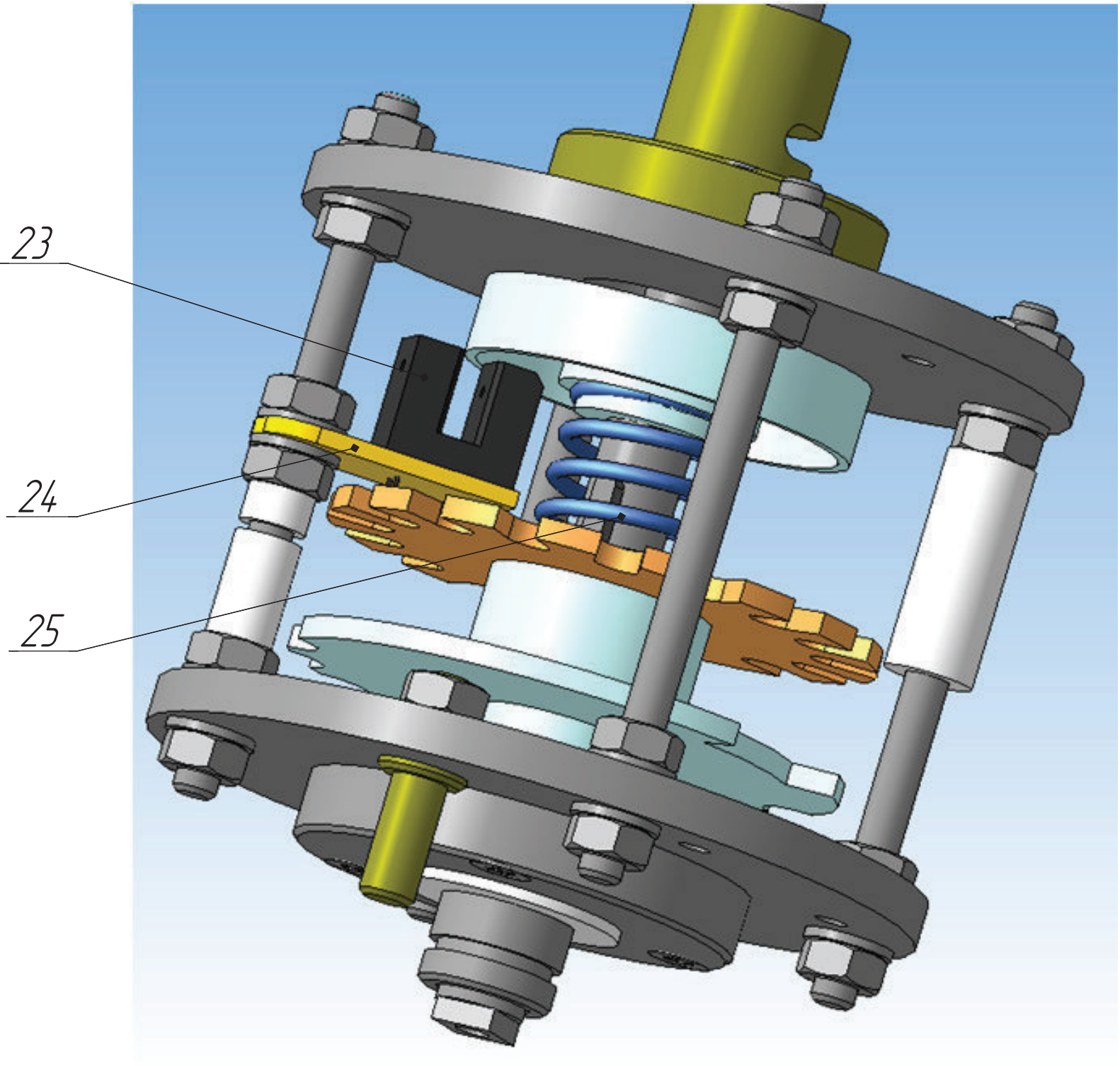

23. Оптрон щелевой TCST1103 1 шт
24. Плата (Деталь 24 стеклотекстолит) 1 шт
25. Пружина сжатия 20Н длина 16 мм средний ф 14мм 1 шт

Деталь 24. Плата датчика шторки

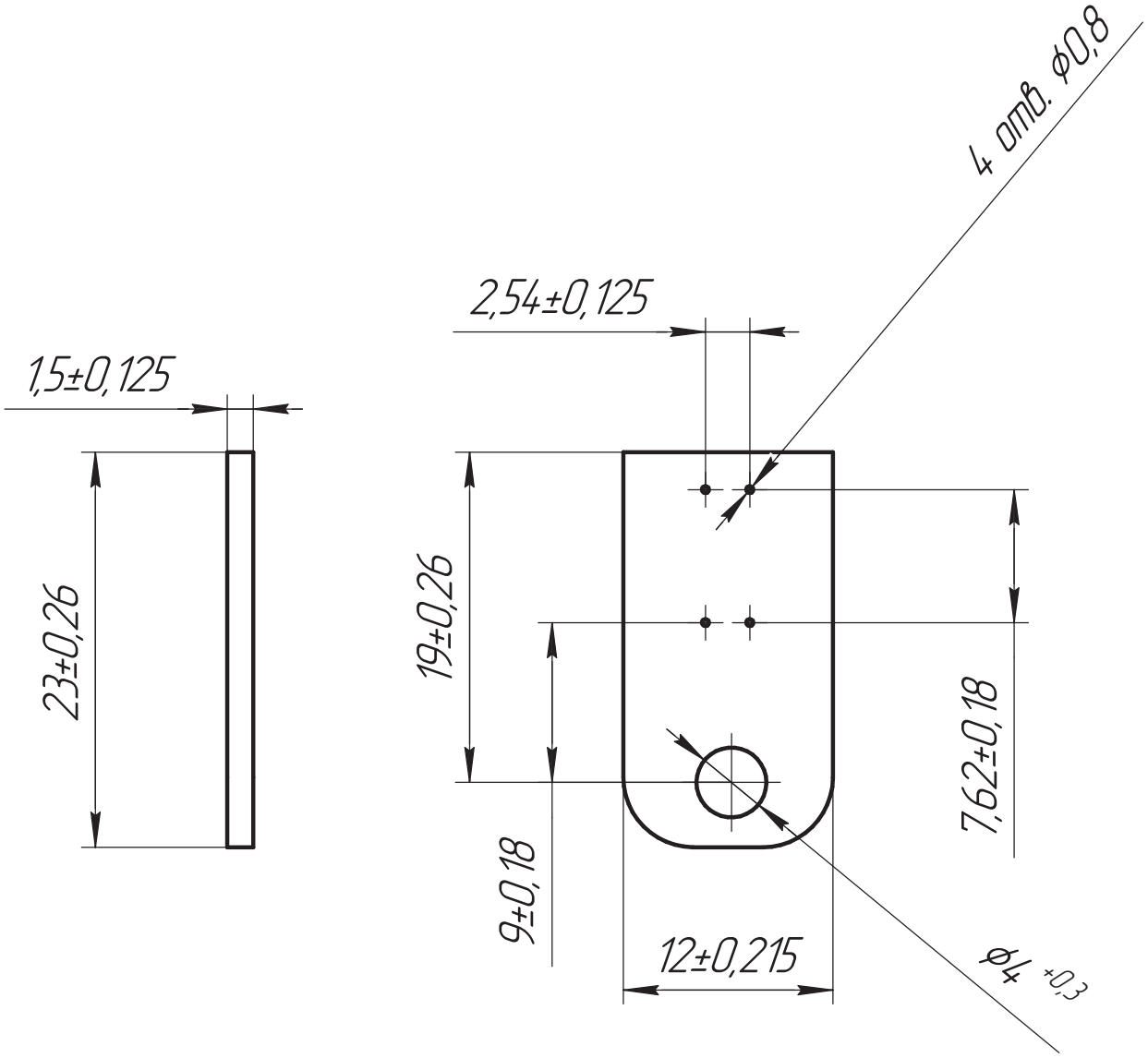

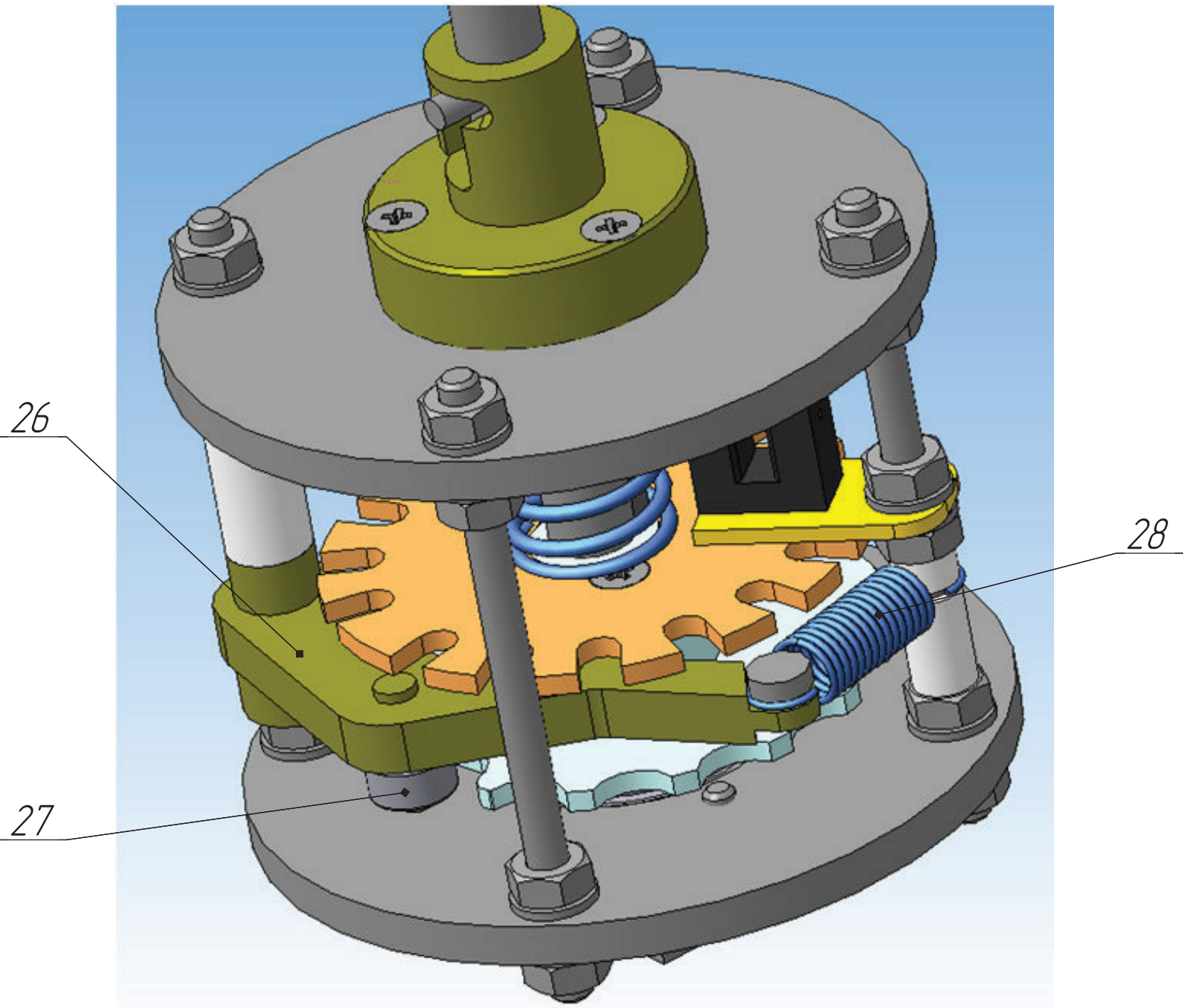

26. Рычаг (Деталь 26 латунь ЛС59) 1 шт
27. Подшипник шариковый 3x8x4 2 шт
28. Пружина растяжения 10Н,
длина без зацепов 14 мм, средний ф6 мм,
расстояние между точками присоединения 26мм
толщина витков 0.5 мм, витков 14 1 шт

Деталь 26. Рычаг

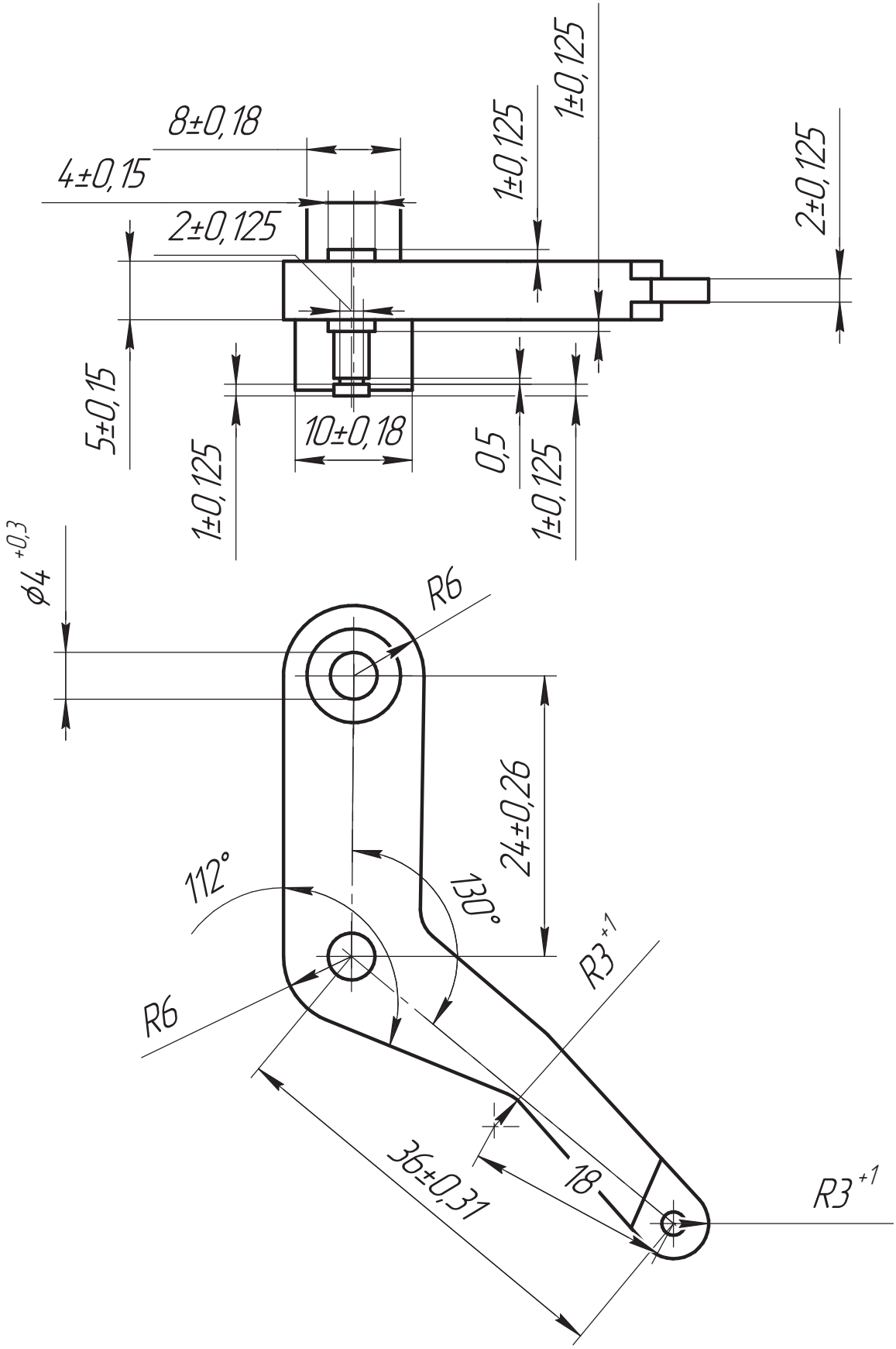

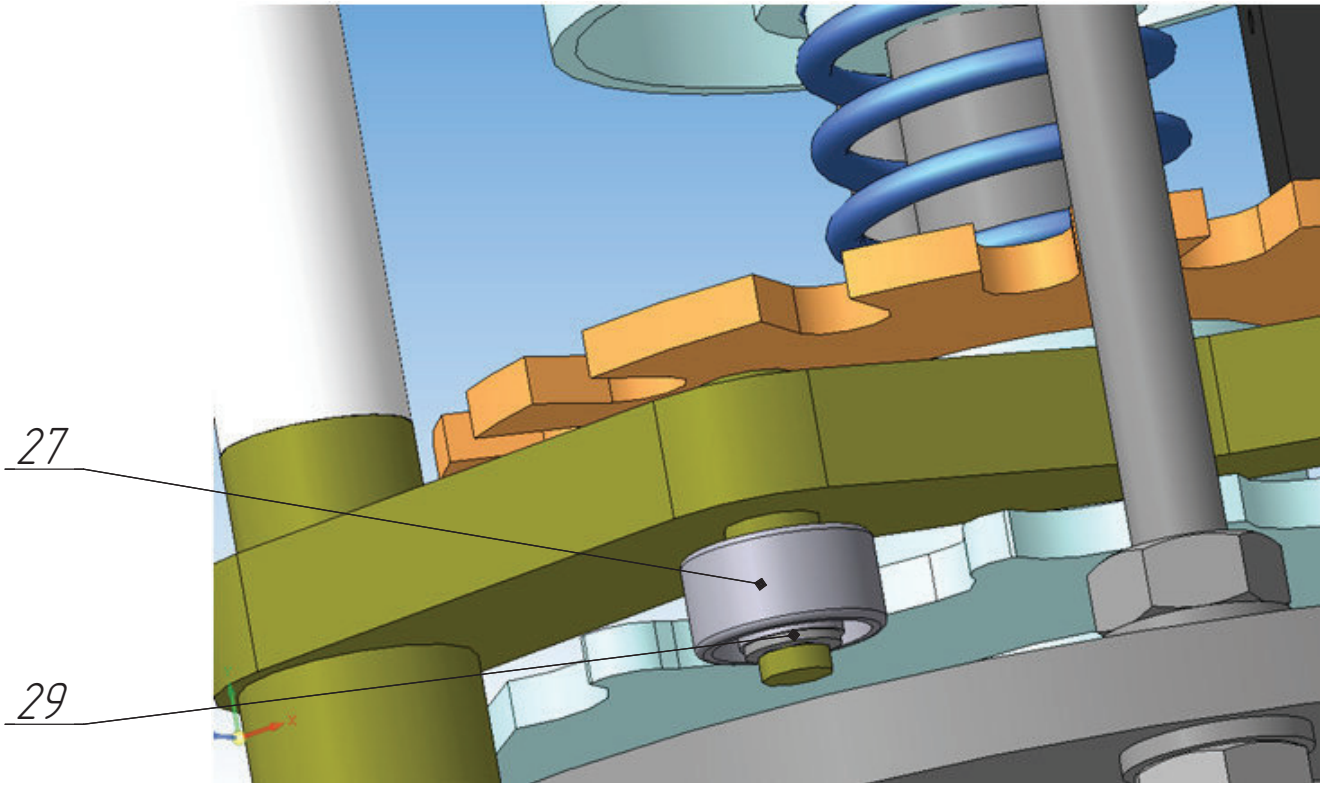

29. Шайба стопорная быстросъёмная на вал 3 мм

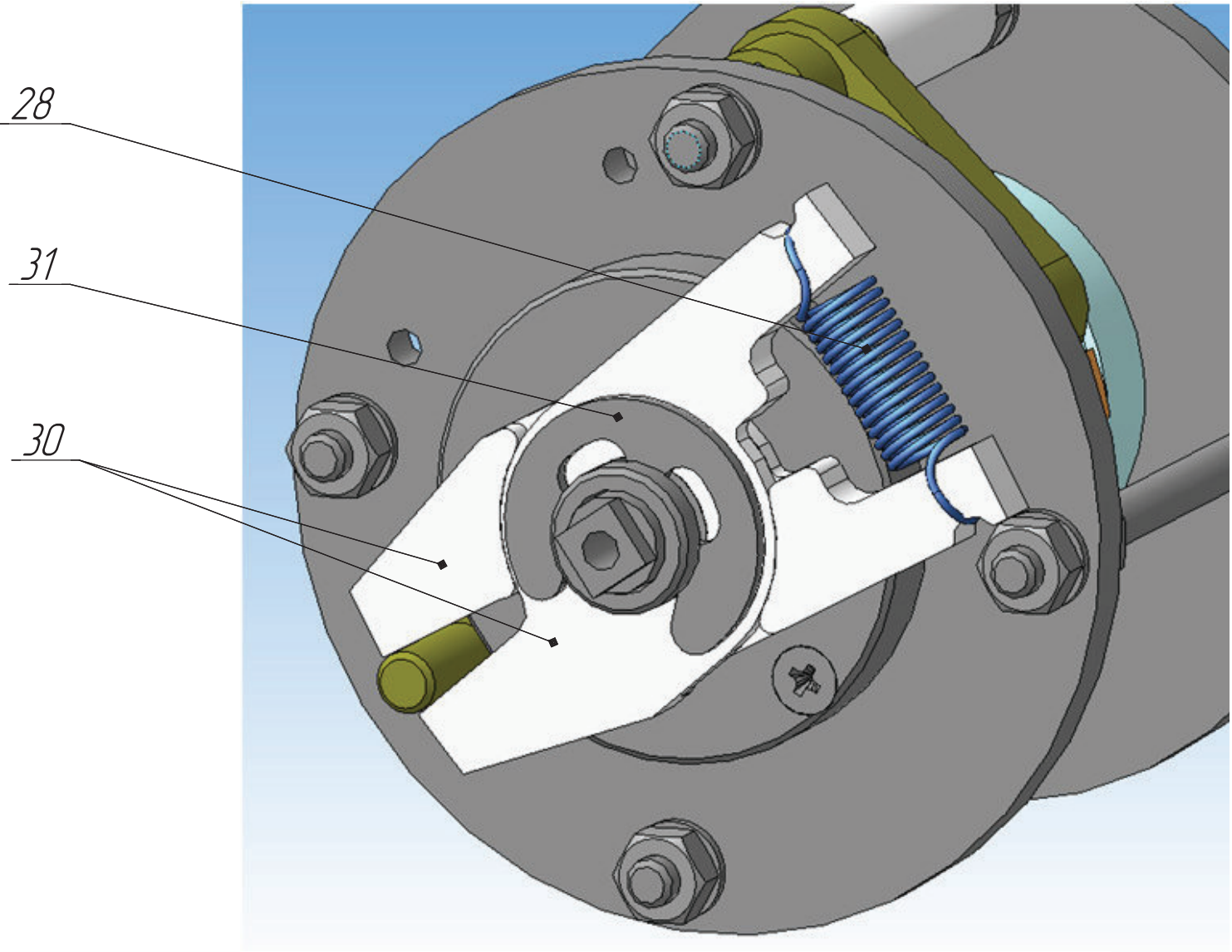

28. Пружина растяжения	1 шт
30. Рычаг (Деталь 30, полиацеталь, плита 5 мм)	2 шт
31. Шайба стопорная на вал 12 мм	1 шт

Деталь 30. Рычаг клещевого возвратного механизма

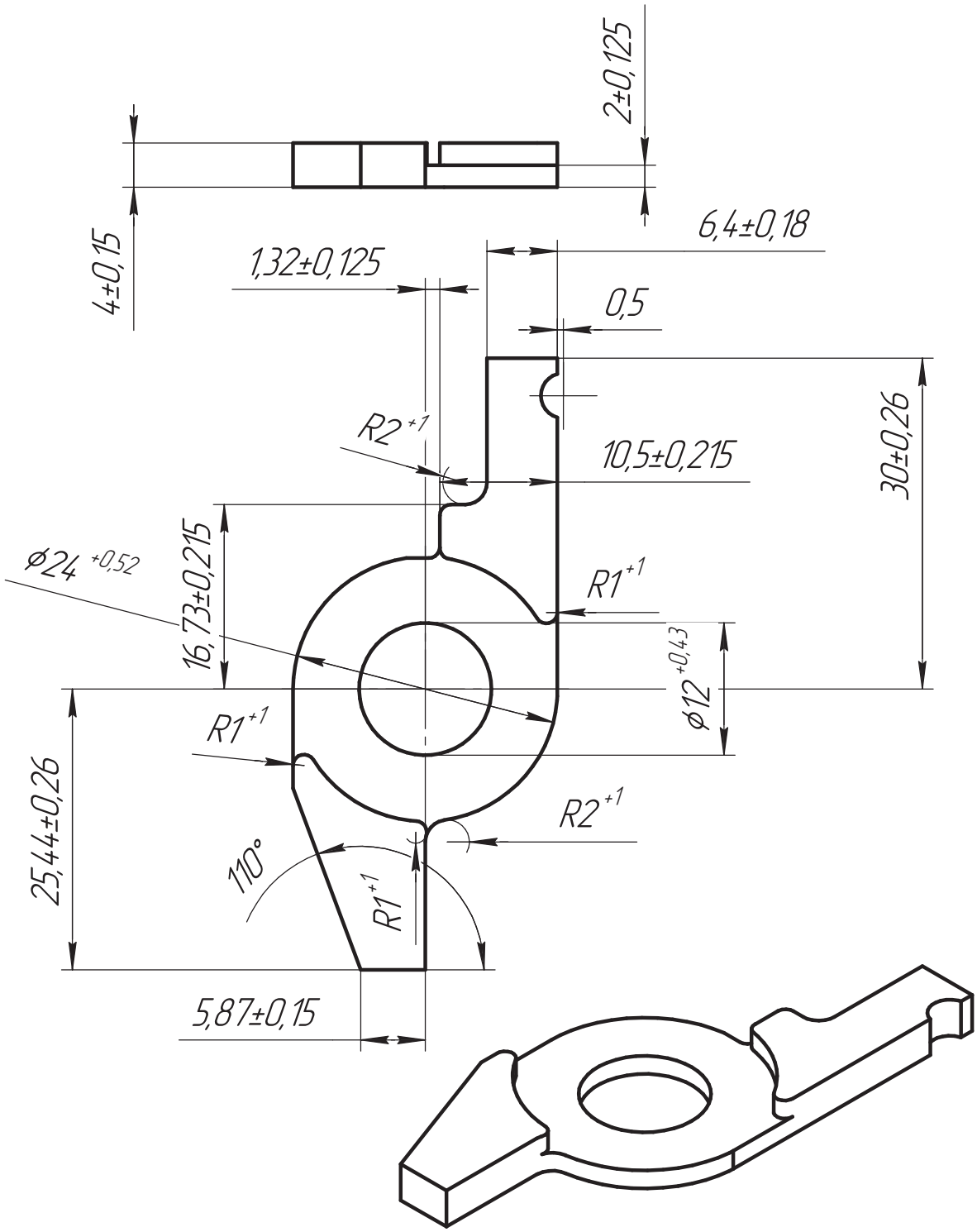

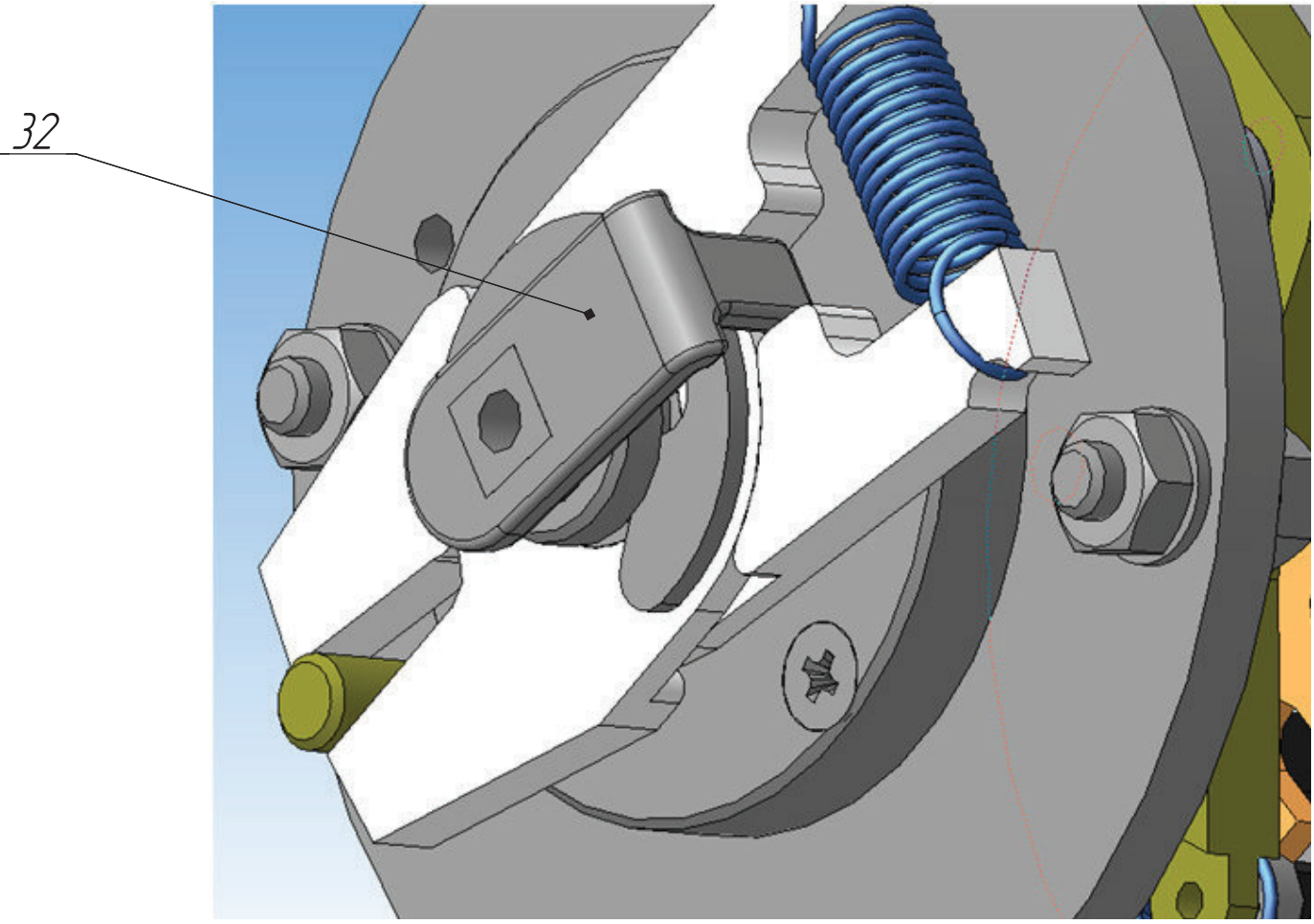

32. Поводок (Деталь 32, сталь 3 полоса 2 мм)

Деталь 32. Поводок

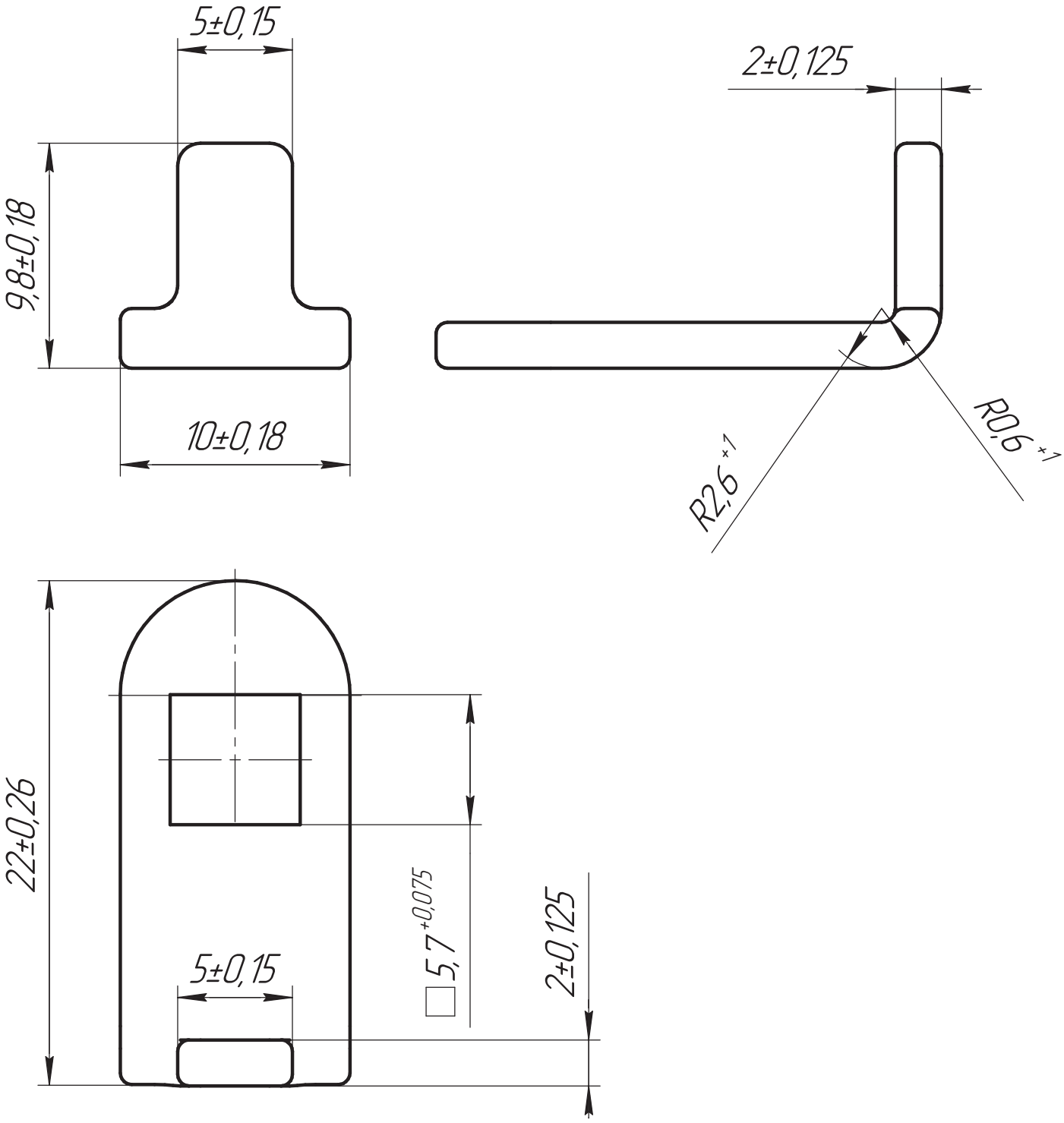

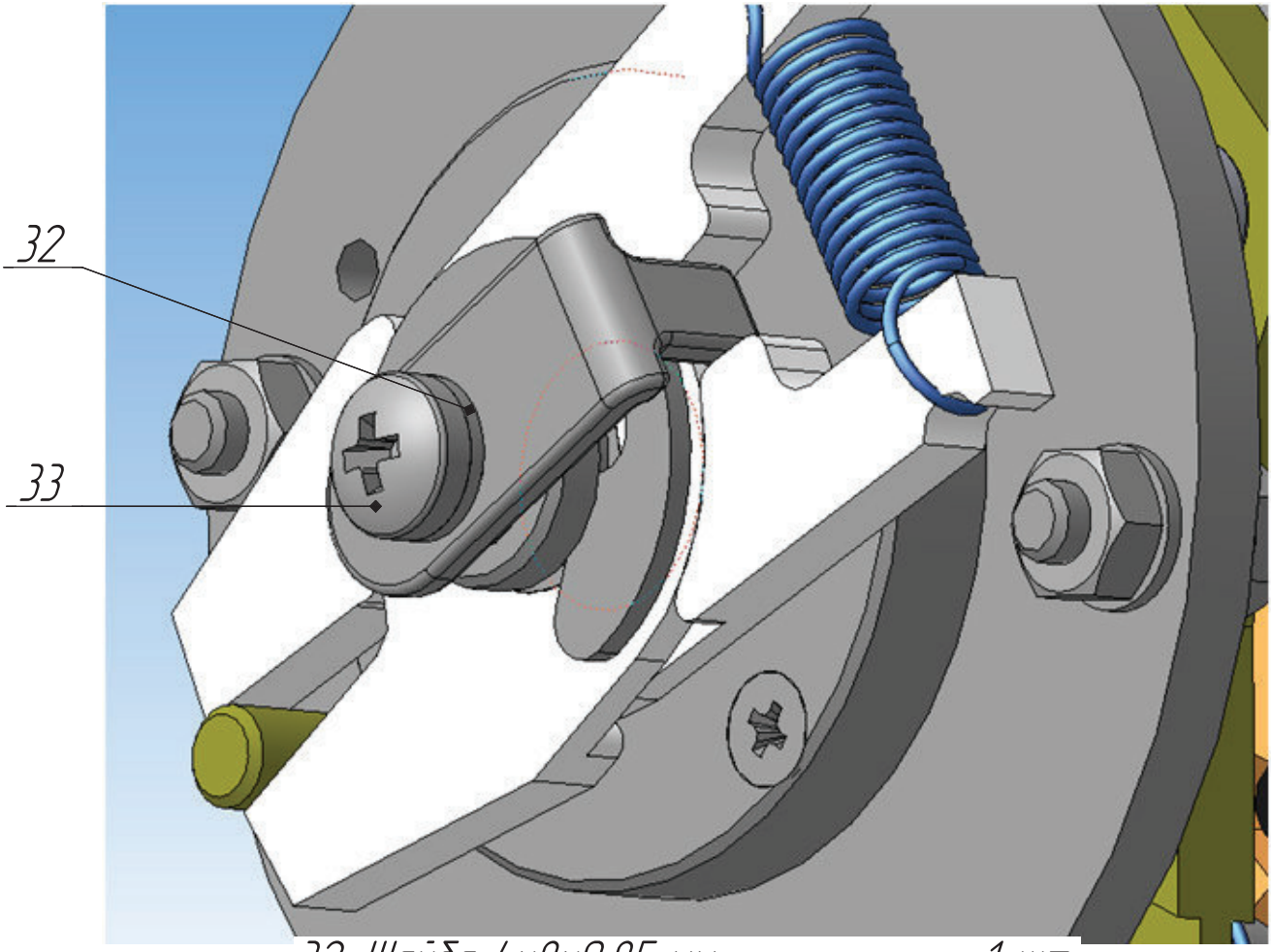

32. Шайба 4x8x0.85 мм 1 шт
33. Винт полукруг. крест. M4x0.7x8 1 шт

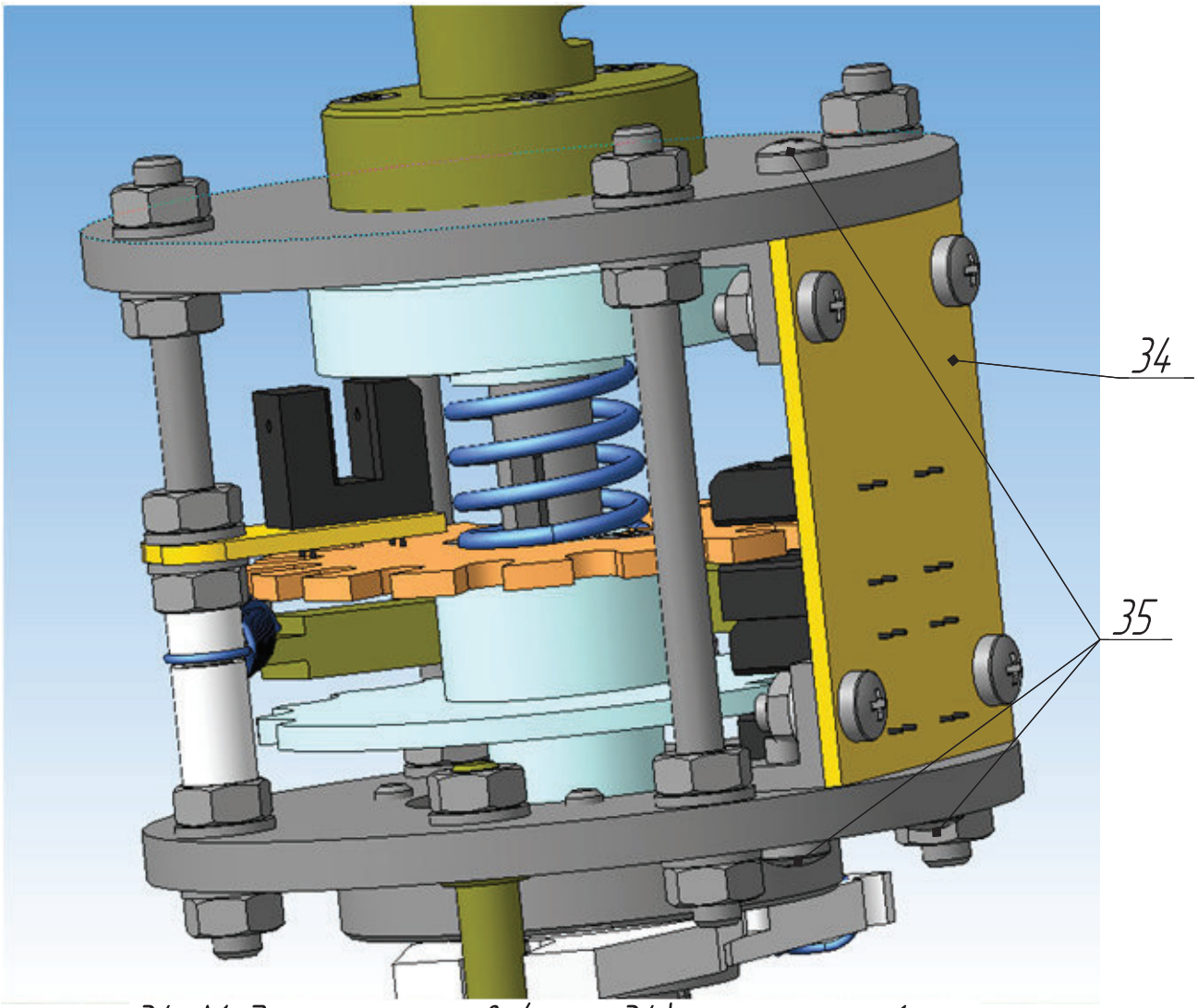

34. Модуль оптронов (узел 34)	1 шт
35. Винт полукруг. крест. М3х0.5х8	3 шт

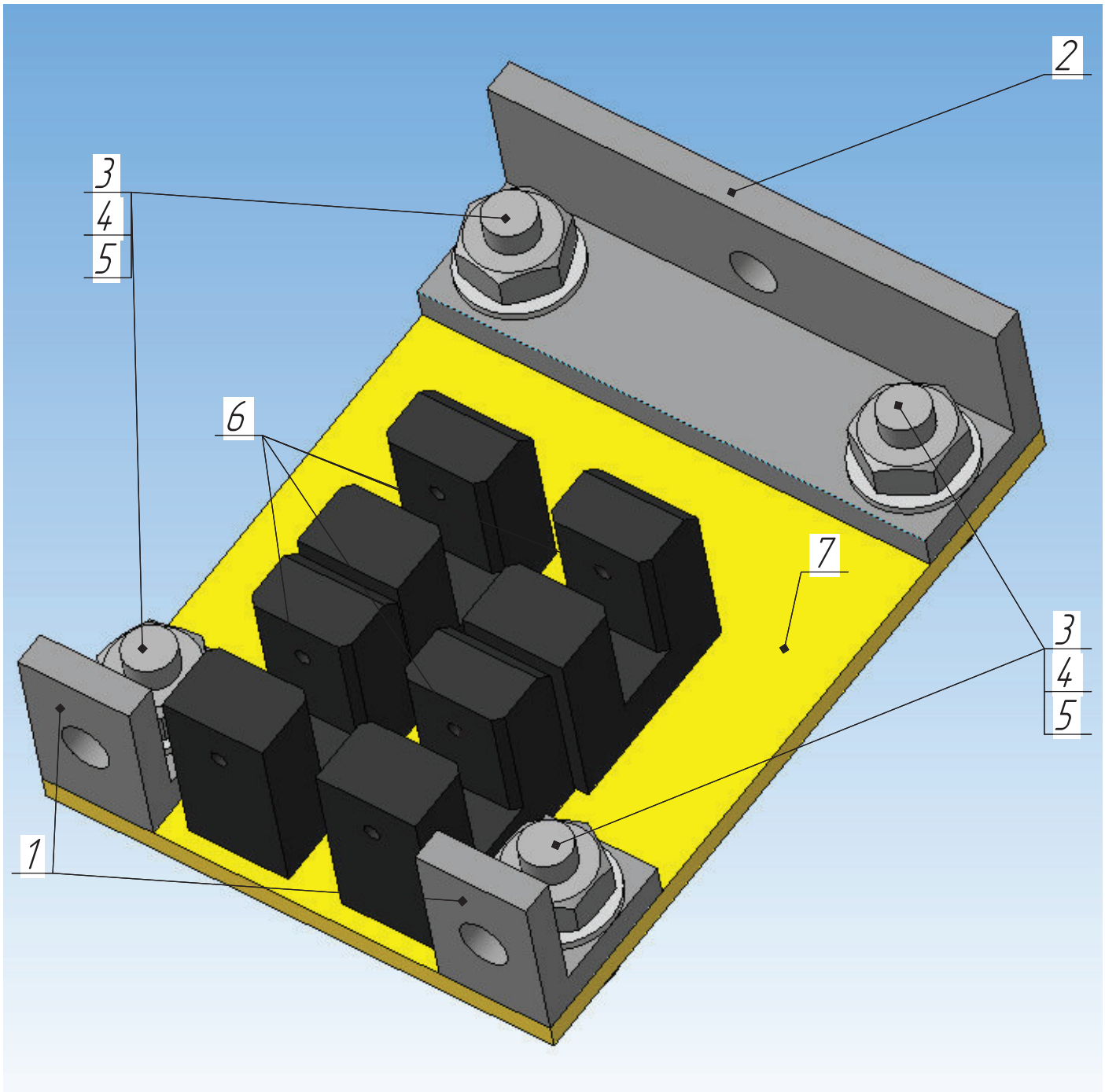

1. Уголок 10x10x2x10	2 шт
2. Уголок 10x10x2x32	1 шт
3. Винт полукруг. крест. M3x0.5x8	4 шт
4. Шайба 3x7x0.5	4 шт
5. Гайка M3x0.5	4 шт
6. Оптрон щелевой TCST1103	4 шт
7. Плата (Деталь 34.07, стеклотестолит)	1 шт
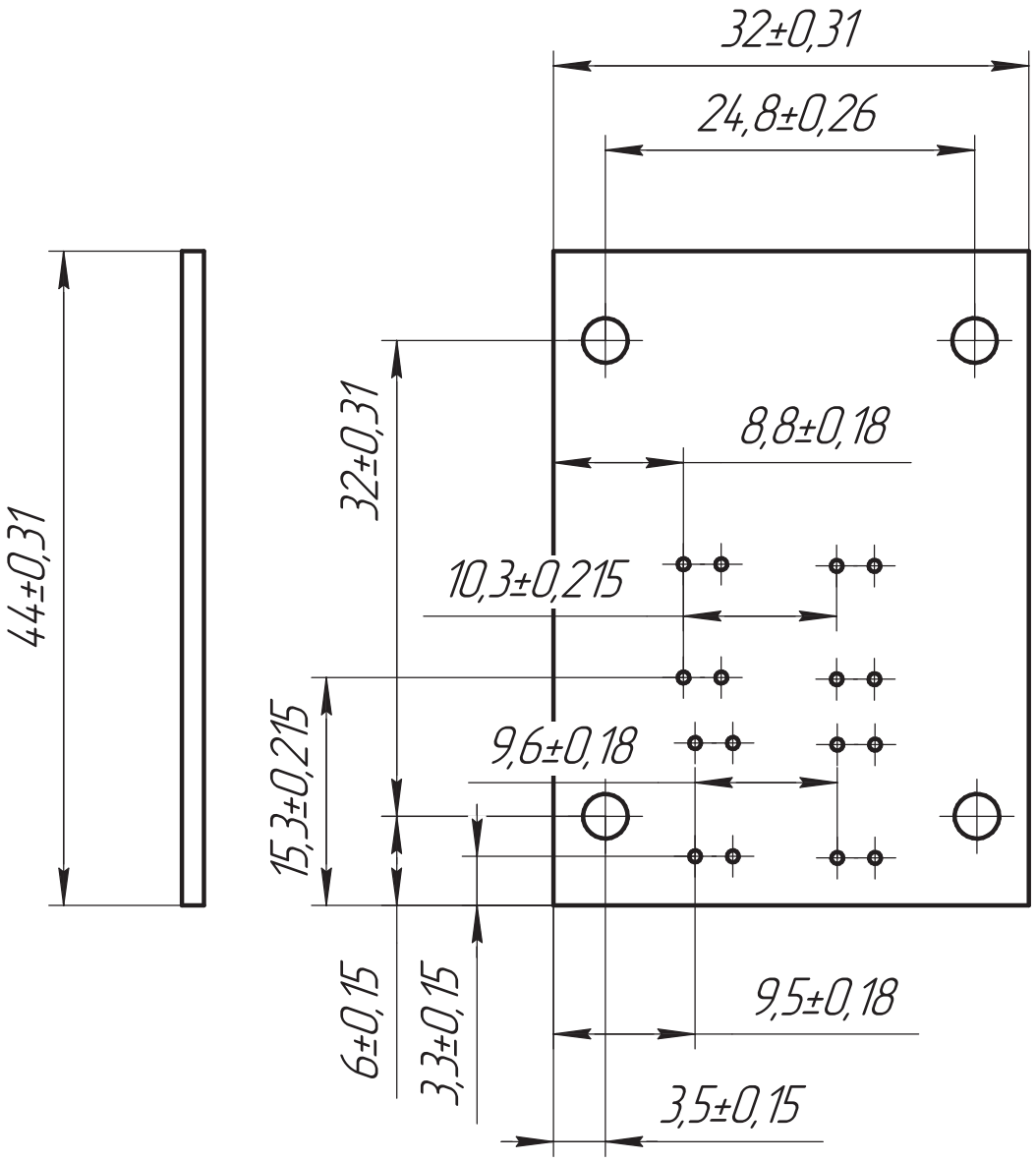
Деталь 34.7. Плата датчиков